名称	鋼製溝付スリットみぞ蓋 トラフタイプ
側溝寸法	みぞ幅：100mm みぞ深さ：84mm
スリット蓋	ステンレス製 SUS304
	滑り止め模様付
	すきま 6mm
	跳ね上がり・騒音防止用ロック金具付
	寸法 幅98×長さ998×高さ15
枠	ステンレス製 SUS304
	寸法 幅106×長さ1000×高さ90
品番	カネソウ　スマートトラフ スリット蓋：VSQH-1015 P=14 枠　　：SCTS-M-1015　H=90

強度性能	
強度	歩行用：5kN/㎡(等分布荷重) 道路橋示方書　歩道等の群衆荷重
主な使用場所	建物内、犬走り
荷重	5kN/㎡
許容たわみ量	δb＝みぞ幅／300

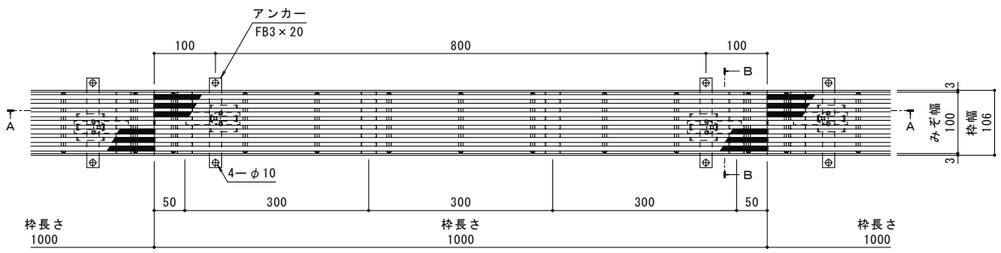

平面図　S＝1：5
※平面図は製品単体を示す。

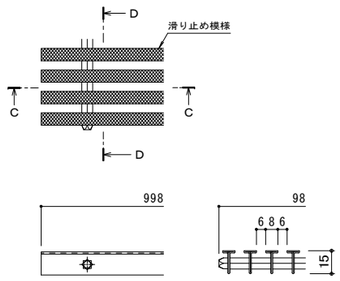

C－C断面図　　D－D断面図

スリット蓋　詳細図　S＝1：2

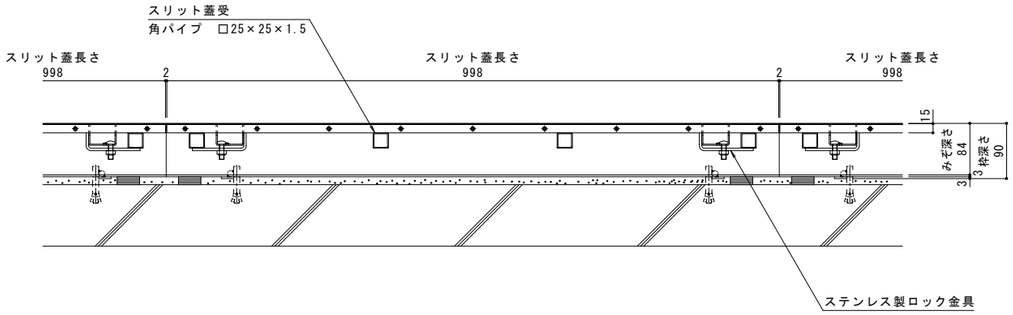

A－A断面図　S＝1：5

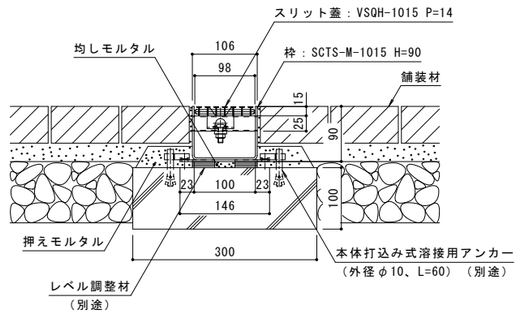

B－B断面図　S＝1：5

訂正	年・月・日	内容	製図	検図	年・月・日	内容	製図	検図
	・・				・・			
	・・				・・			
	・・				・・			

備考
本図面記載の縮尺は,A1用紙へ出力した場合の縮尺です。

工事名称		製図	検図	作成年月日	カネソウ株式会社
図面名称 鋼製溝付スリットみぞ蓋 スマートトラフ　納まり図	ステンレス製スリット蓋　VSQH－1015　P＝14 ステンレス製枠　SCTS－M－1015　H＝90	酒井ひと美	星野和彦	縮尺 1:5 , 1:2	図番 1RS18588

KO3－事務－328(1)