名称	鋼製溝付スリットみぞ蓋　トラフタイプ
側溝寸法	みぞ幅：88mm
	みぞ深さ：114mm
スリット蓋	スチール製 溶融亜鉛めっき
	滑り止め模様付
	すきま 6mm
	跳ね上がり・騒音防止用ロック金具付
	寸法 幅81×長さ996×高さ25
枠	スチール製 溶融亜鉛めっき
	寸法 幅94×長さ1000×高さ120
品番	カネソウ　スマートトラフ
	スリット蓋：VSXS-0825　P=9
	枠　　：SCTT-R5-0825　H=120

強度性能	
強度	輪荷重5トン：総重量25トン、軸重10トン、輪荷重5トン までの車両の通行が可能 車両制限令 第三条 第1項
主な使用場所	建物内、建物敷地内、公園敷地内、 車両が乗り入れる可能性のある場所
車両進行方向	横断方向、縦断方向
衝撃係数	0
後輪1輪にかかる荷重	50kN
タイヤ接地面積（載荷板）	200×500mm

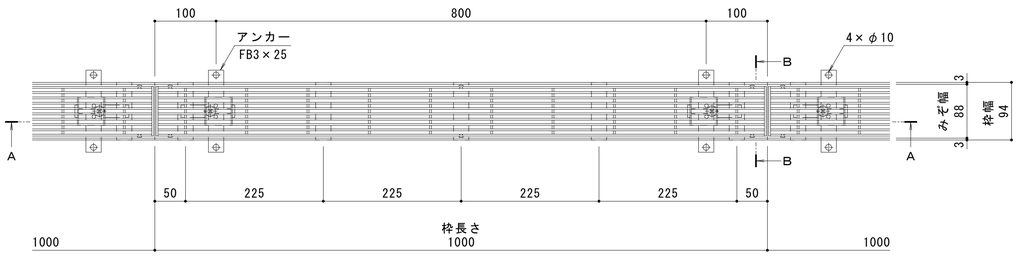

平面図　S＝1：5

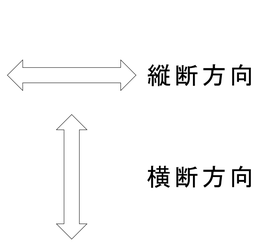

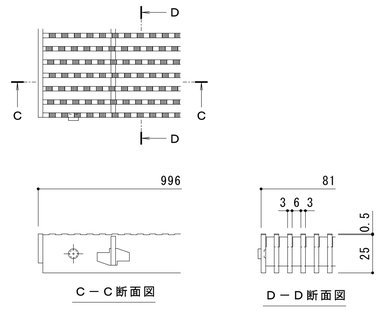

C－C断面図　　D－D断面図

スリット蓋　詳細図　S＝1：2

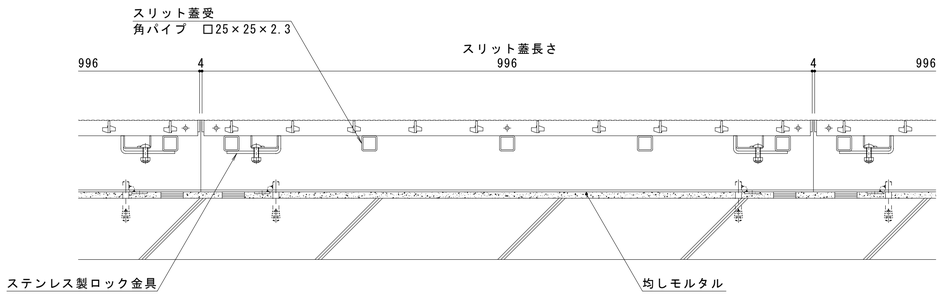

A－A断面図　S＝1：5

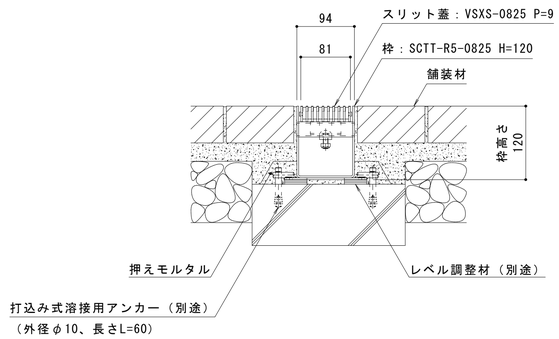

B－B断面図　S＝1：5

訂正	年・月・日	内容	製図	検図	年・月・日	内容	製図	検図	備考
	・・				・・				
	・・				・・				
	・・				・・				

工事名称		製図	検図	作成年月日	カネソウ株式会社
図面名称	鋼製溝付スリットみぞ蓋　トラフタイプ　スチール製スリット蓋　VSXS－0825　P＝9 スマートトラフ　スチール製枠　SCTT－R5－0825　H＝120	中西絢音	樋口佳平	縮尺 図示	図番 1RS19570

K03－事務－328（1）