名称	U字溝用スリットみぞ蓋　集水桝蓋　砂利撒き用
適用桝	桝内径　450mm
蓋	スチール製 溶融亜鉛めっき
	引き上げ部付
	充填深さ 46mm
	玉砂利の大きさ15mm以上に対応
	寸法 幅497×長さ497×高さ75
枠	スチール製 溶融亜鉛めっき
	寸法 幅510×長さ510×高さ80
品番	カネソウ　バーチカルスリット 集水桝蓋：VTGCW-ME-450

強度性能	
強度	歩行用：5.0kN/㎡(等分布荷重) 道路橋示法書　歩道等の群集荷重
主な使用場所	歩道、建物内、犬走り
荷重	5.0kN/㎡

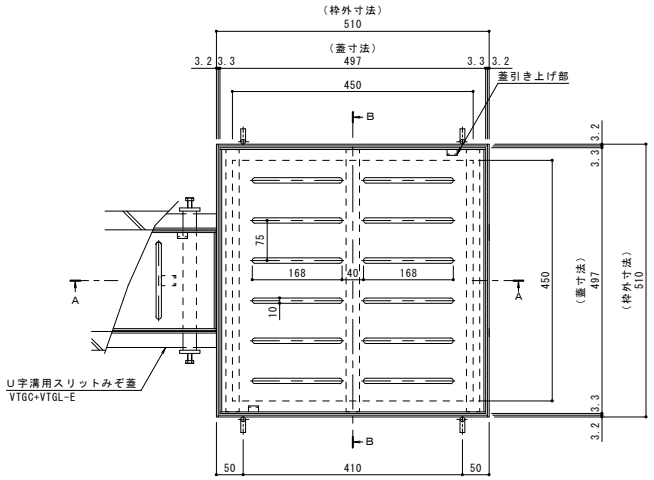

平面図　S＝1：5

※平面図は舗装材を省略。

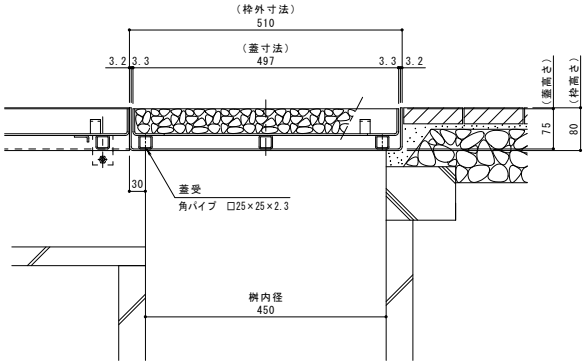

A－A断面図　S＝1：5

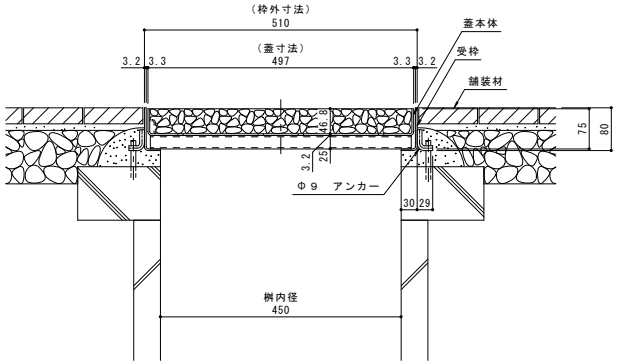

B－B断面図　S＝1：5

訂正	年・月・日	内容	製図	検図	年・月・日	内容	製図	検図
	・・				・・			
	・・				・・			
	・・				・・			

備考

本図面記載の縮尺は,A1用紙へ出力した場合の縮尺です。

工事名称		製図	検図	作成年月日	カネソウ株式会社
図面名称	U字溝用スリットみぞ蓋　集水桝蓋　砂利撒き用　スチール製カバー　スチール製枠 バーチカルスリット　納まり図　VTGCW-ME－450	森山貴仁	石川文和	2016.06.08 縮尺 1：5	図番 1RS16326

KO3-事務-328(1)