耐火性能・強度性能・質量	
要求性能	１時間の遮炎性能 （建築基準法１１２条１項「特定防火設備」に相当）
マシンハッチの耐火性能について	建築基準法・消防法上、建物のマシンハッチ部（床開口部）の耐火性能については規定がありません。 当社独自の試験により性能を確認しております。
強度	歩行用
主な設置場所	建物内、建物敷地内で車両の乗り入れが無く、 人が通行する場所。
荷重	3,500N/m²
許容応力	約235N/mm²
許容たわみ量	L/300以下
質量	214kg/組
充填時の蓋質量	約50kg/枚

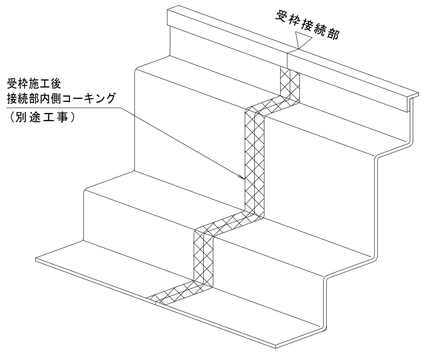

受枠接続部詳細
２分割

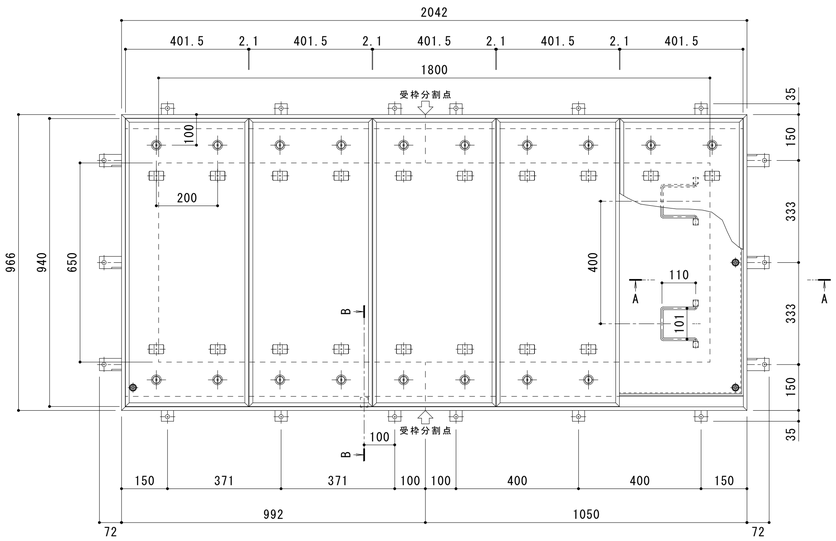

平面詳細図　Ｓ＝１：１０

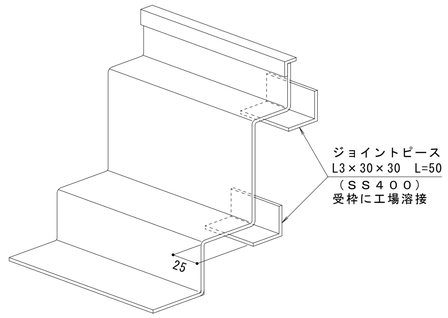

受枠連結部詳細図
※目地を揃えるため仮溶接を施してください。

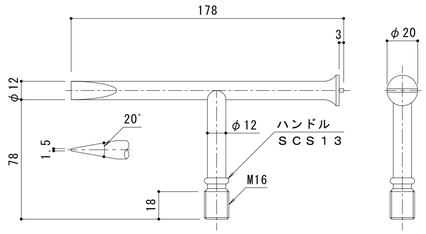

開閉ハンドル詳細図　Ｓ＝１：２
Ｋ－１ｂ型（４本／組）

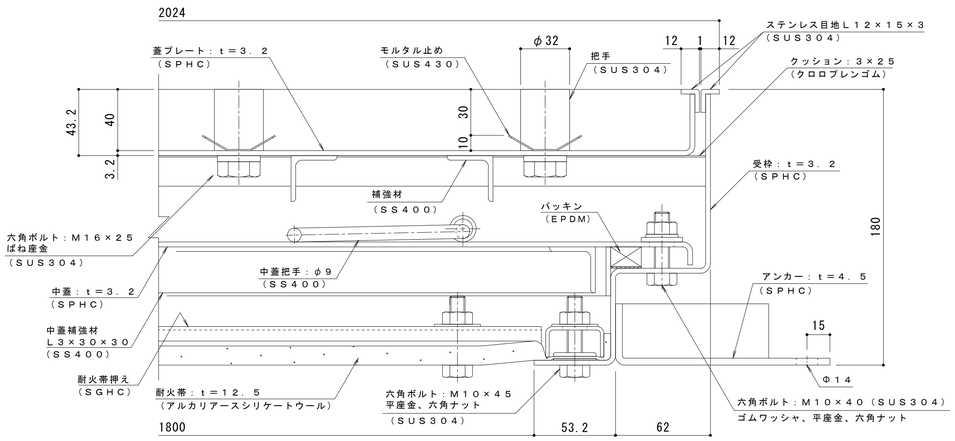

A-A断面詳細図　Ｓ＝１：２
表面処理：下塗り＋焼付塗装（但し目地、把手、パッキン、クッション材を除く）

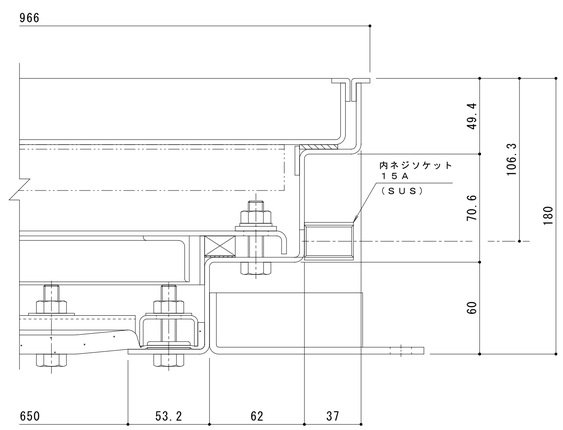

B-B断面詳細図　Ｓ＝１：２

訂正	年・月・日	内容	製図	検図	年・月・日	内容	製図	検図	備考
	・・				・・				
	・・				・・				
	・・				・・				

工事名称		製図	検図	作成年月日 2025.3.11
図面名称	１時間遮炎　充填用（充填深さ：３０ｍｍ）　屋内用　二重蓋　密閉形（防水・防臭形） スチール製　ステンレス目地　マシンハッチ　Ｗ－１Ｅ－６５０×１８００－Ｌ	清田隼人	石川文和	縮尺 図示

カネソウ株式会社
図番　１ＲＨ７９２５