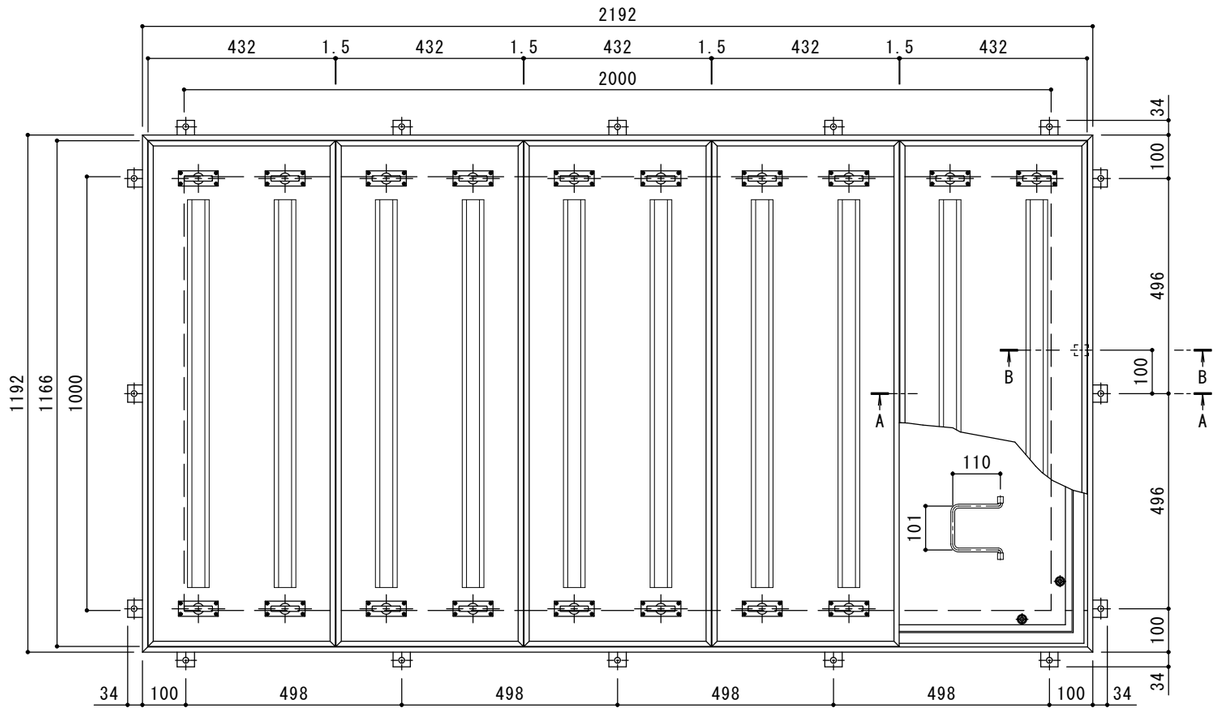

平面詳細図　Ｓ＝１：１０

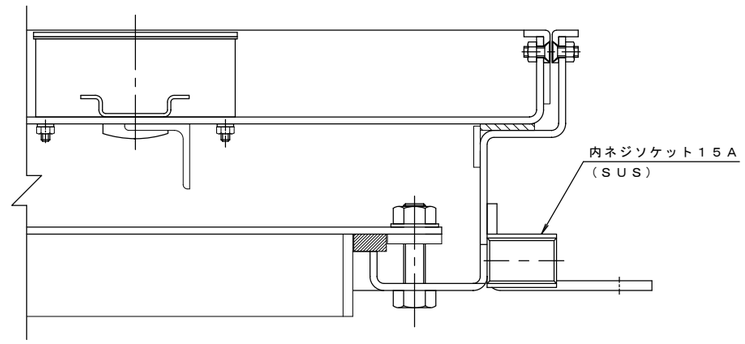

B-B断面詳細図　Ｓ＝１：２

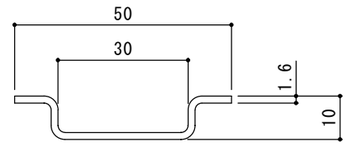

補強材詳細図　Ｓ＝１：１

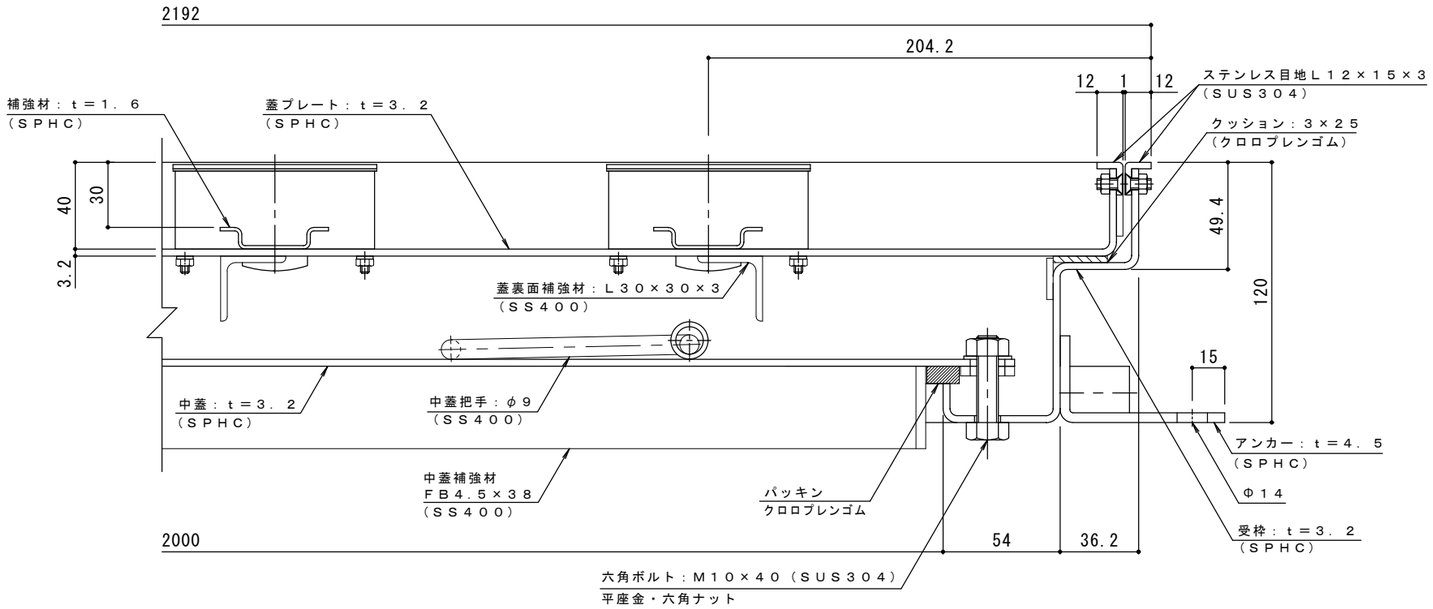

A-A断面詳細図　Ｓ＝１：２

表面処理：防錆塗装（但しパッキン／ＳＵＳ材除く）

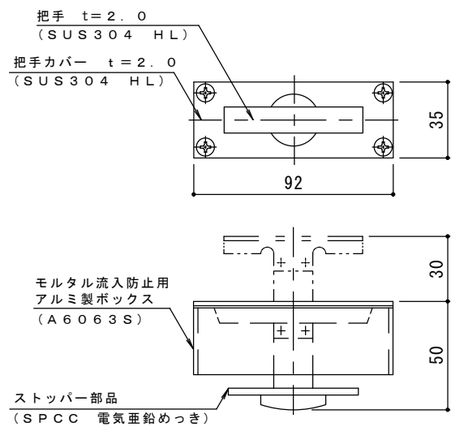

把手詳細図　Ｓ＝１：２

※強度：歩行用（3,500N/m²）

訂正	年・月・日	内容	製図	検図	備考
	・　・				
	・　・				
	・　・				

工事名称	製図	検図	作成年月日	カネソウ株式会社
図面名称　モルタル充填用（充填深さ：３０mm）屋内用　二重蓋　密閉形（防水・防臭形） スチール製　ステンレス目地　大口径ハッチ　Ｗ－１　１０００×２０００（開口寸法）蓋５枚割	伊藤幸智子	星野和彦	縮尺　図　示	図番　２ＲＨ６３５７