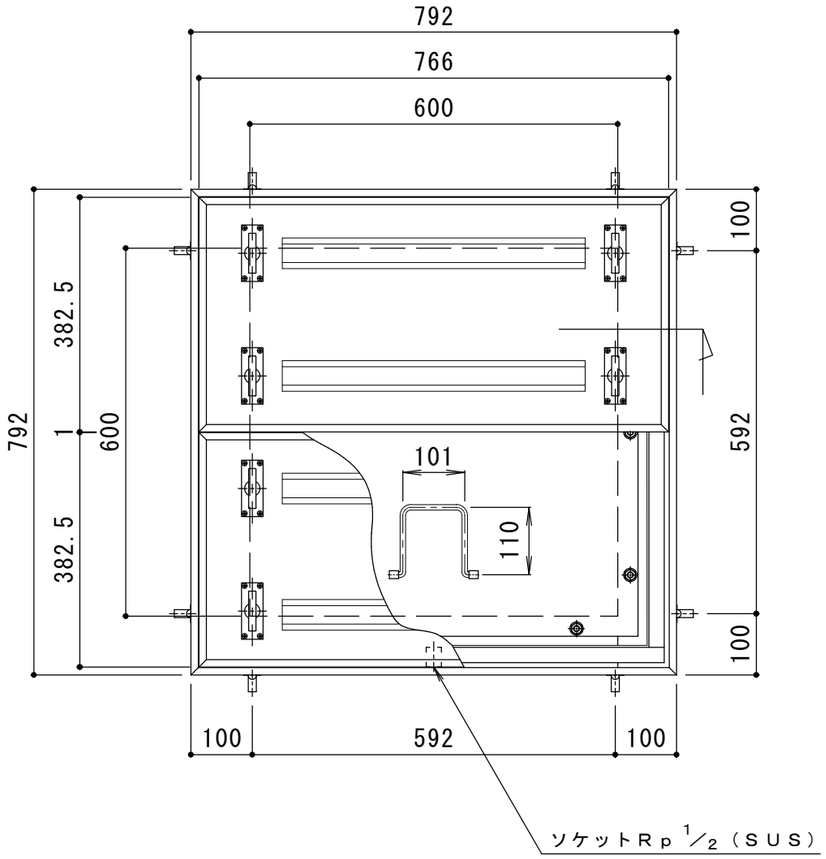

平面詳細図　Ｓ＝１：１０

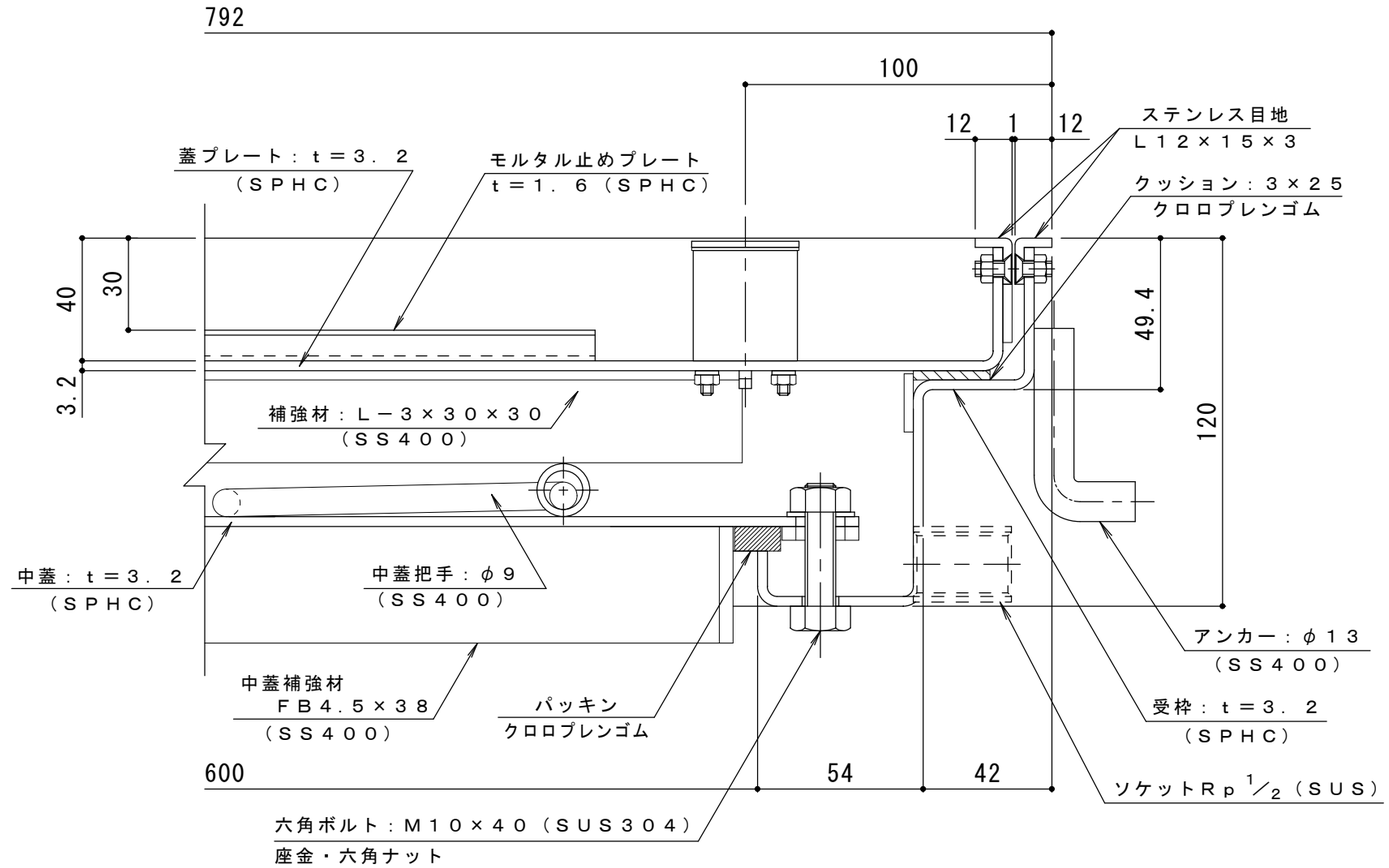

断面詳細図　Ｓ＝１：２

処理：防錆塗装（但しパッキン／ＳＵＳ材除く）

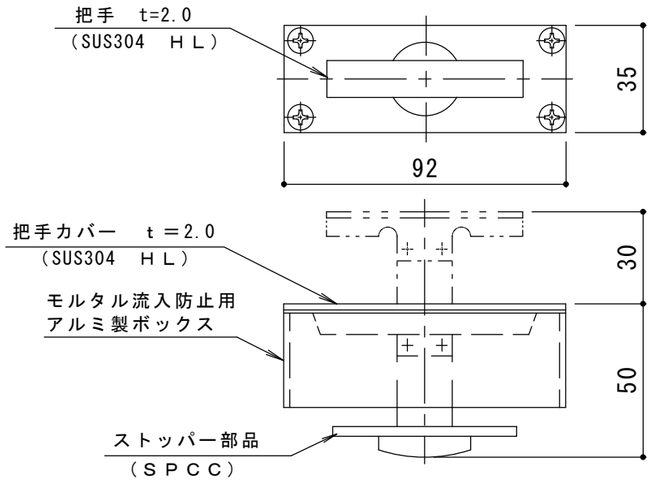

把手詳細図　Ｓ＝１：２

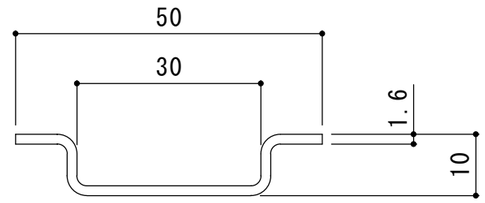

モルタル止め
補強材詳細図　Ｓ＝１：１

訂正	年・月・日	内容	製図	検図	工事名称	製図	検図	作成年月日	カネソウ株式会社
	・　・					大田訓子	星野和彦		
	・　・				図面名称 スチール製 ステンレス目地 二重蓋			縮尺 図示	図番
	・　・				密閉型（防水・防臭型） 大口径ハッチ Ｗ－１ ６００×６００(開口寸法)				３ＲＨ５８５９