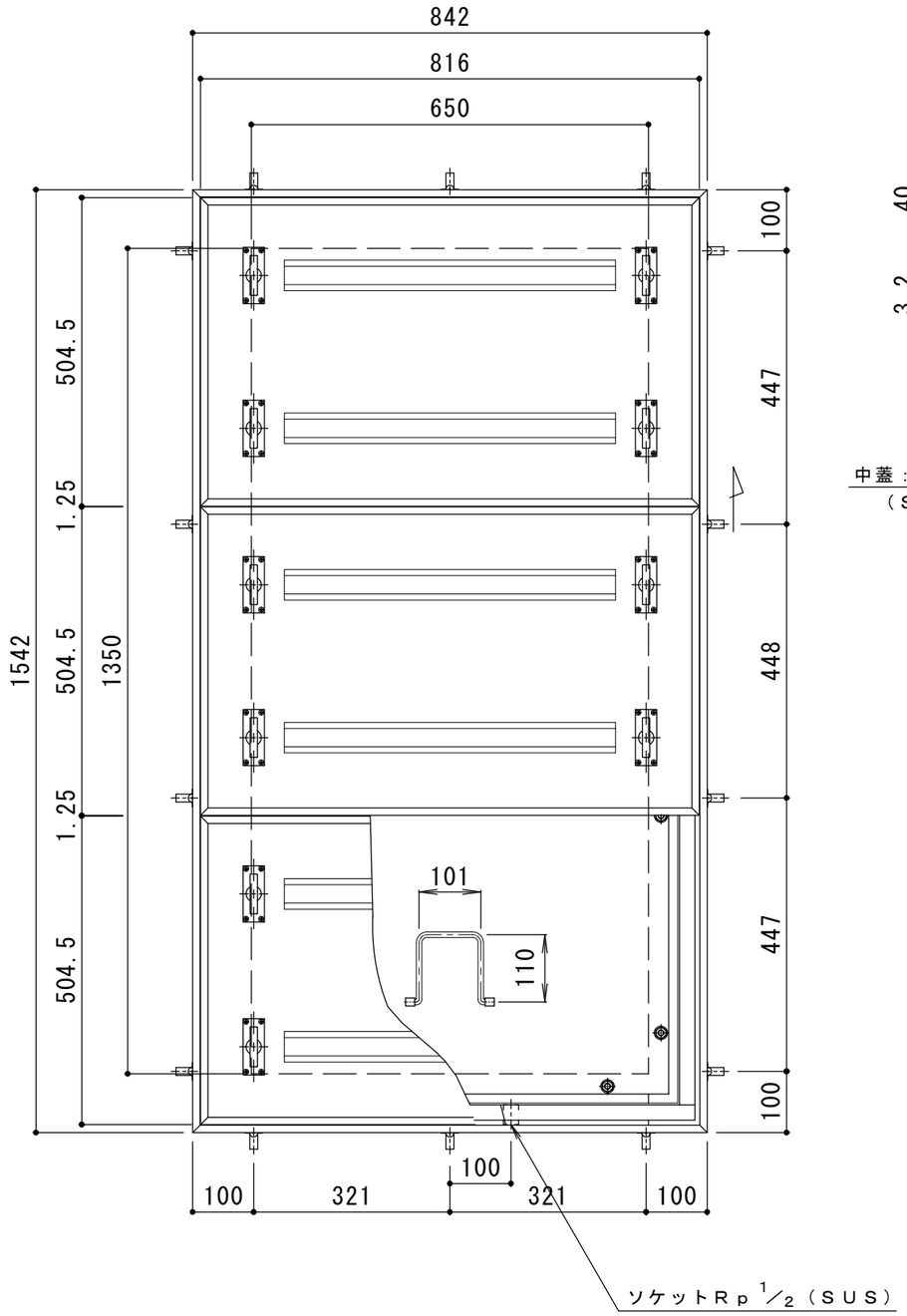


平面詳細図　Ｓ＝１：１０

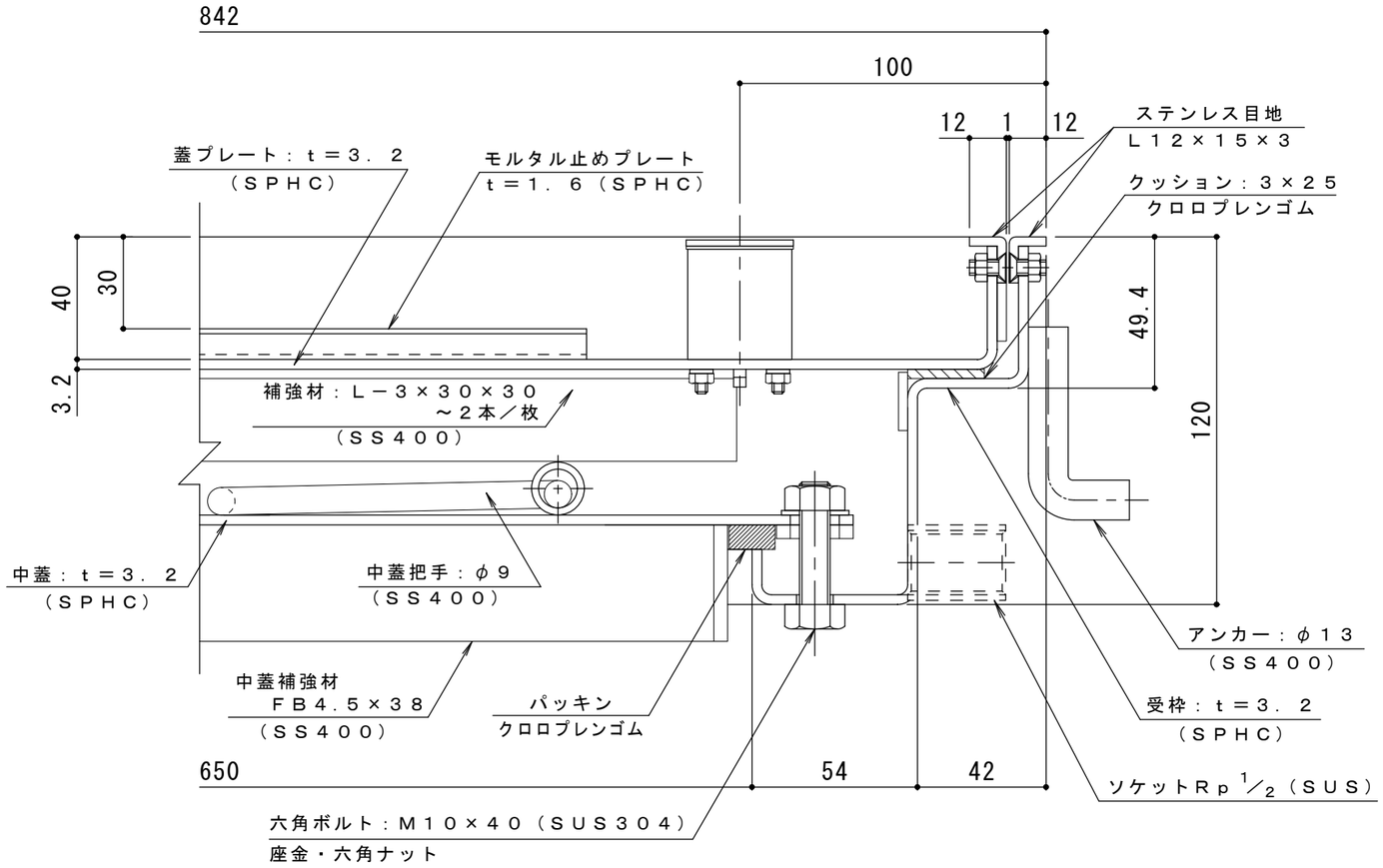


断面詳細図　Ｓ＝１：２

処理：防錆塗装（但しパッキン／ＳＵＳ材除く）

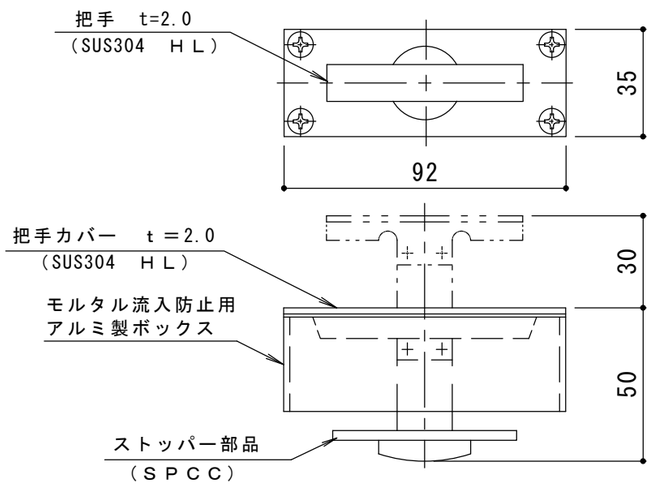


把手詳細図　Ｓ＝１：２

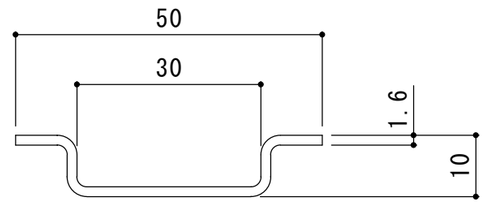


モルタル止め
補強材詳細図　Ｓ＝１：１

| 訂正 | 年・月・日 | 内容 | 製図 | 検図 | 工事名称 | 製図 | 検図 | 作成年月日 | カネソウ株式会社 |
|---|---|---|---|---|---|---|---|---|---|
| | ・　・ | | | | | 片山 | 星野 | | |
| | ・　・ | | | | 図面名称　スチール製　ステンレス目地　二重蓋　密閉型（防水・防臭型）<br>大口径ハッチ　Ｗ－１　６５０×１３５０（開口寸法）～蓋３枚割り | | | 縮尺　図　示 | 図番　３ＲＨ５５４９ |
| | ・　・ | | | | | | | | |

Ｋ０３－事推－３３０（１）