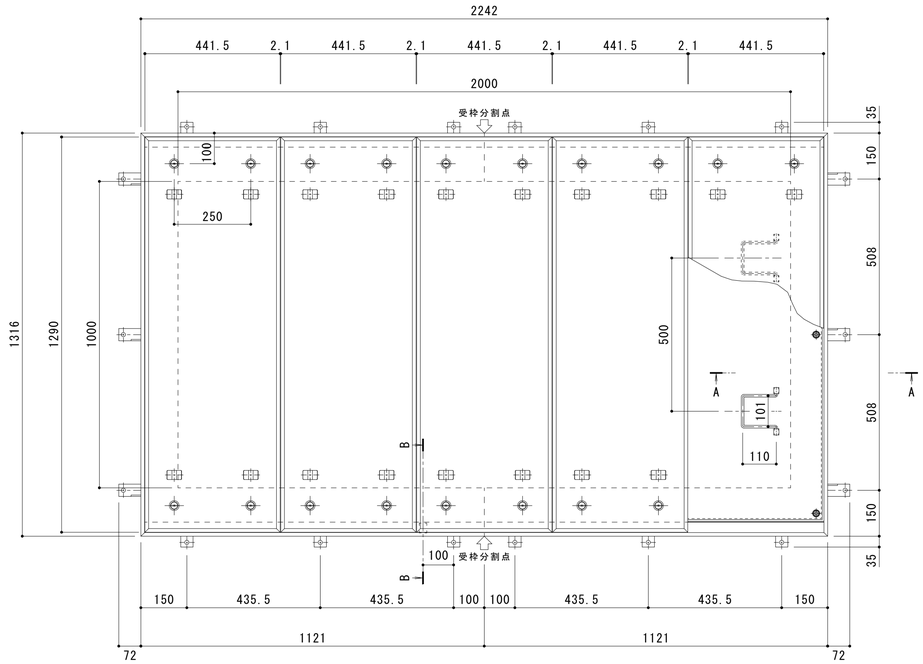

平面詳細図　Ｓ＝１：１０

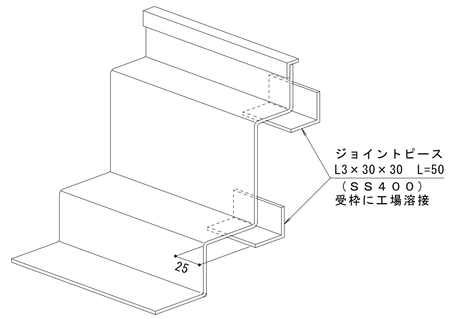

受枠連結部詳細図

※目地を揃えるため仮溶接を施してください。

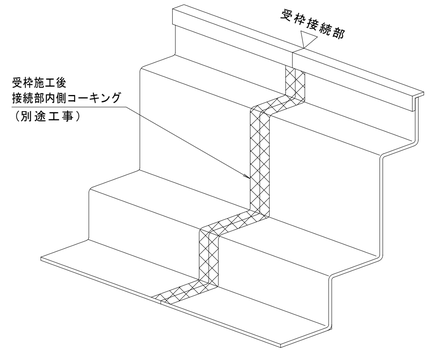

受枠接続部詳細

２分割

耐火性能・強度性能・質量	
要求性能	１時間の遮炎性能 （建築基準法１１２条１項「特定防火設備」に相当）
マシンハッチの耐火性能について	建築基準法・消防法上、建物のマシンハッチ部（床開口部）の耐火性能については規定がありません。 当社独自の試験により性能を確認しております。 遮炎性能試験は開口９００×１８００、１０００×１０００で行っております。 本図開口寸法においては、上記のサイズ以下の固定ピッチとしており、遮炎性能を確保していると判断します。
強度	T-2：総重量2,000kgfまでの車両の乗り入れが可能
主な設置場所	車道以外で、車両が走行することはまれで、走行することがあっても一時的な通過などで低速で走行するような、車両が乗り入れる可能性のある建物内
後輪一輪荷重	7.8kN（800kgf）
衝撃係数	0
荷重条件	載荷板寸法：200×160 mm
許容応力	約235N/mm²
質量	335kg/組
充填時の蓋質量	約82kg/枚

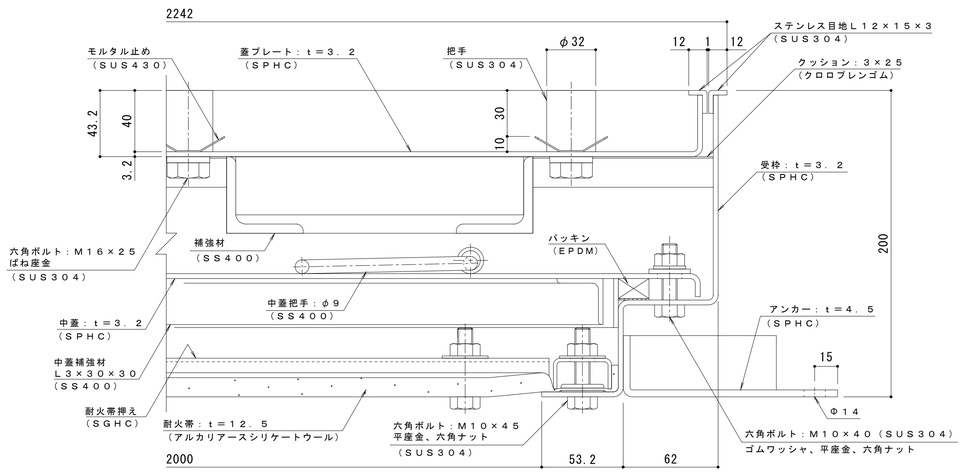

A-A断面詳細図　Ｓ＝１：２

表面処理：下塗り＋焼付塗装（茶）（但し目地、把手、パッキン、クッション材を除く）

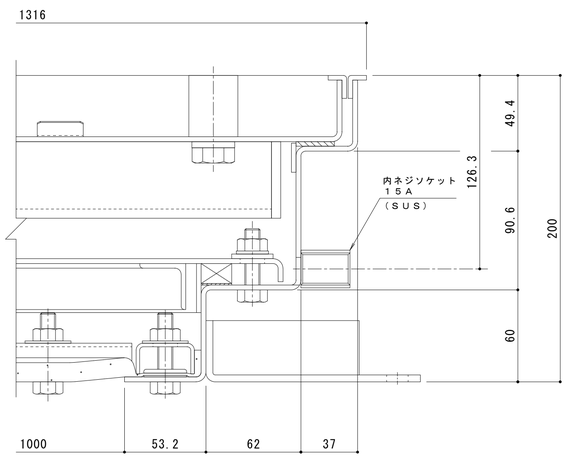

B-B断面詳細図　Ｓ＝１：２

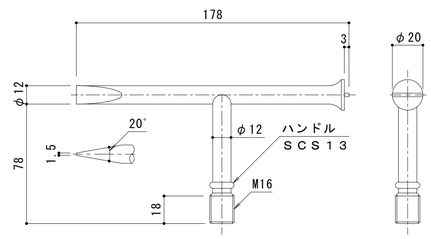

開閉ハンドル詳細図　Ｓ＝１：２

Ｋ－１ｂ型（４本／組）

訂正	年・月・日	内容	製図	検図	年・月・日	内容	製図	検図	備考
	・・				・・				
	・・				・・				
	・・				・・				

工事名称	製図	検図	作成年月日	カネソウ株式会社
図面名称　１時間遮炎　充填用（充填深さ：３０ｍｍ）　屋内用　二重蓋　密閉形（防水・防臭形） スチール製　ステンレス目地　マシンハッチ　Ｗ－２Ｅ－１０００×２０００－Ｌ	清田隼人	石川文和	2024.9.12 縮尺　図示	図番　１ＲＨ７８６２