名称		鋳鉄製ルーフドレン　防水層塗掛け幅25mm　たて引き用 デッキプレート打込型　差し込み式　バルコニー中継用
使用場所		バルコニー
付加機能		水はね防止型
施工方法		デッキプレート打込型
防水工法		塗膜防水 モルタル防水
防水層塗掛け幅		25mm
排水管接続方法		差し込み式
排水管サイズ		呼び径50（2インチ）
材質	ストレーナー	ねずみ鋳鉄品 FC150（JIS G 5501）樹脂系塗装
	本体	
	固定金具	溶融亜鉛めっき鋼板
	水はね防止ロート	ステンレス鋼板　SUS304
品番		カネソウ　ルーフドレン　WDMJ-1-50 C=指示

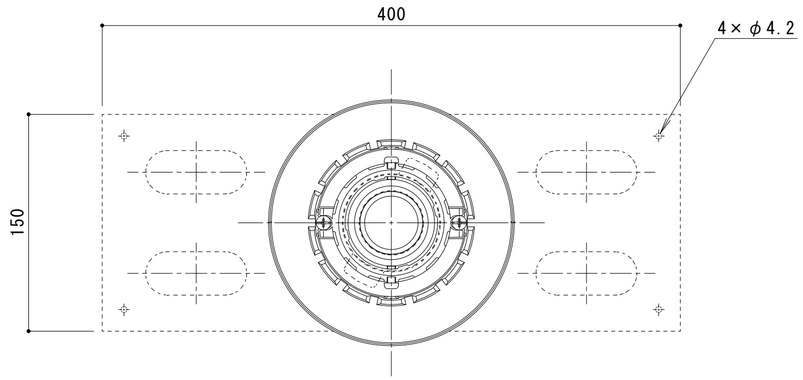

平面図 Ｓ＝１：３

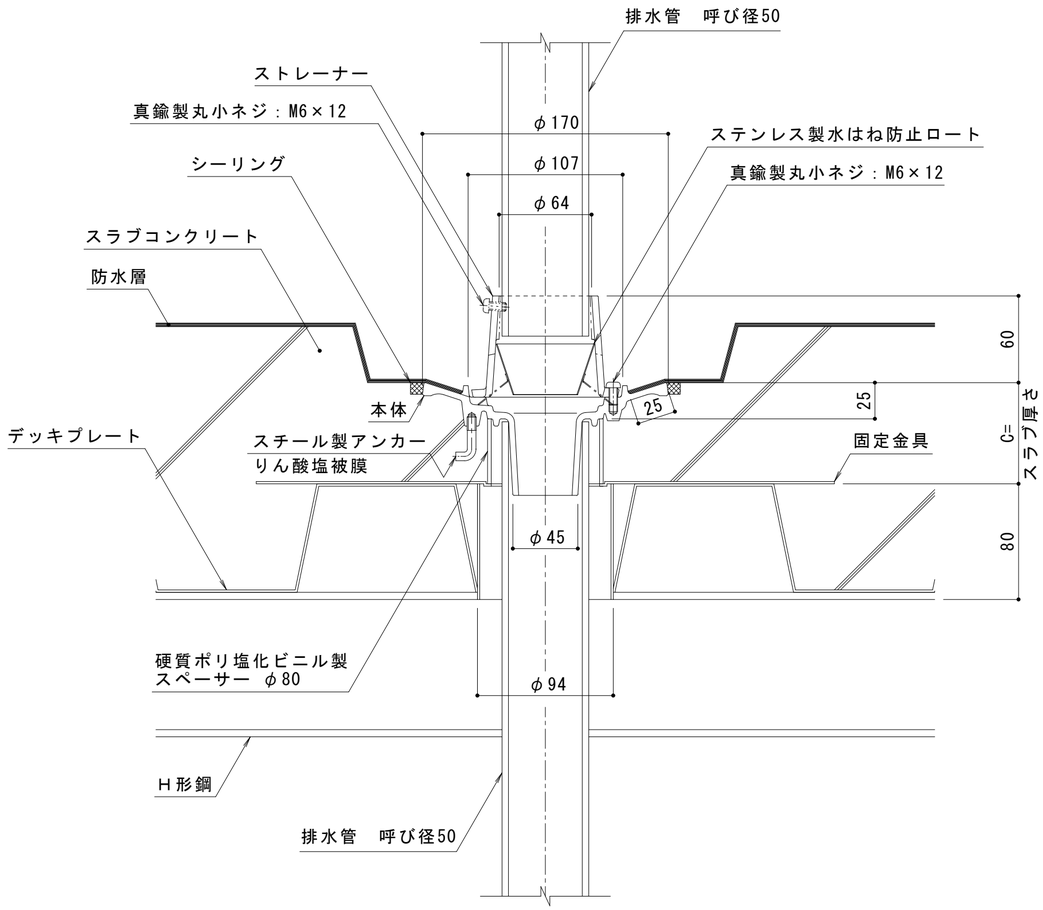

断面図（納まり）　Ｓ＝１：３

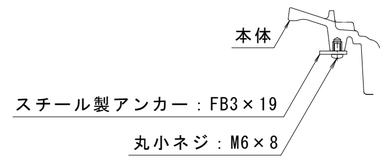

Ｃ＝５０～５９の場合のアンカー形状　Ｓ＝１：２

※ご注文の際はＣ寸法をご指示ください。

スラブ厚さに基づきＣ寸法（Ｃ＝５０以上）を
記入してお使いください。本図はＣ＝７０です。

訂正	年・月・日	内容	製図	検図	備考
	・　・				
	・　・				
	・　・				

工事名称

図面名称　鋳鉄製ルーフドレン　防水層塗掛け幅25mm　たて引き用　デッキプレート打込型　差し込み式
塗膜・モルタル防水用　ＷＤＭＪ－１－５０　Ｃ＝指示

製図	検図	作成年月日	カネソウ株式会社
林祐樹	石川文和	縮尺 １：３	図番 ２ＲＤ１９１８８