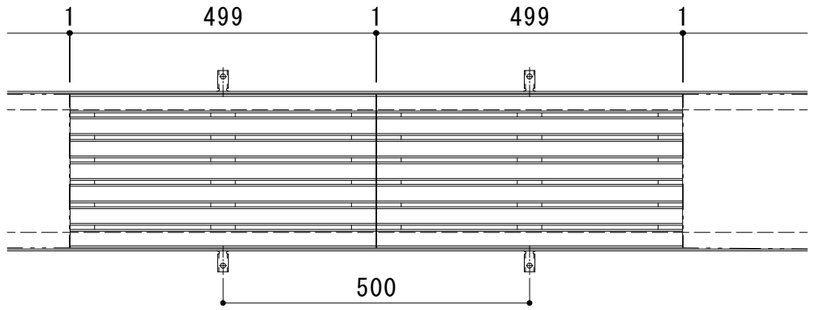

平面詳細図　Ｓ＝１：１０

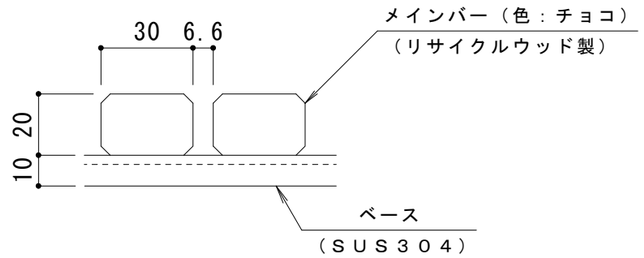

メインバー断面図　Ｓ＝１：２

受枠施工上の注意

Ｔ字コーナー部やＬ字コーナー部では、受枠を
突き当てにして必ずグレーチングの受部を設けてください。

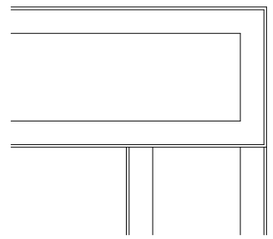

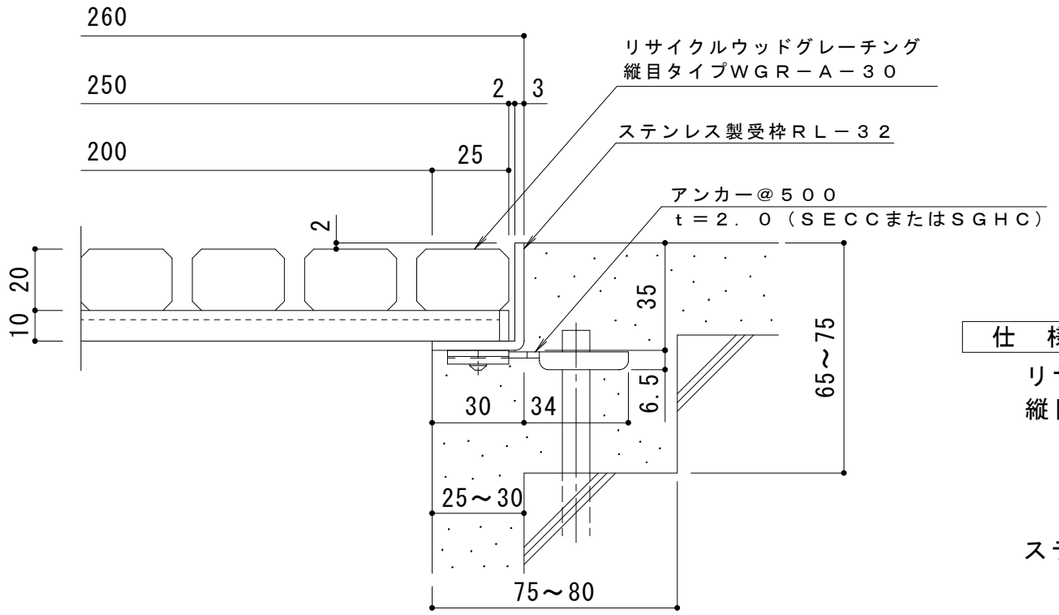

断面詳細図　Ｓ＝１：２

絶えず湿潤状態の場所で使用すると寸法変形が
発生することがあります。
浴室での使用には適しません。

仕　様

リサイクルウッドグレーチング
縦目タイプ　ＷＧＲ－Ａ－３０　２５０×５００（色：チョコ）
　材質：メインバー　（リサイクルウッド）
　　ベース　　（ＳＵＳ３０４）
　定尺：４９９
ステンレス製受枠　ＲＬ－３２
　材質：ステンレス鋼板ｔ＝３．０（ＳＵＳ３０４）
　定尺：２０００
　施工場所の状況に合わせて、アンカーをプライヤー等で折り曲げてご使用ください。

訂正	年・月・日	内容	製図	検図	工事名称	製図	検図	作成年月日	カネソウ株式会社
	・　・					酒井ひと美	松崎裕一		
	・　・				図面名称 リサイクルウッドグレーチング縦目タイプ WGR-A－３０　２５０×５００+RL-３２			縮尺 1:10, 1:2	図番 ３ＲＧ８９１０３
	・　・								