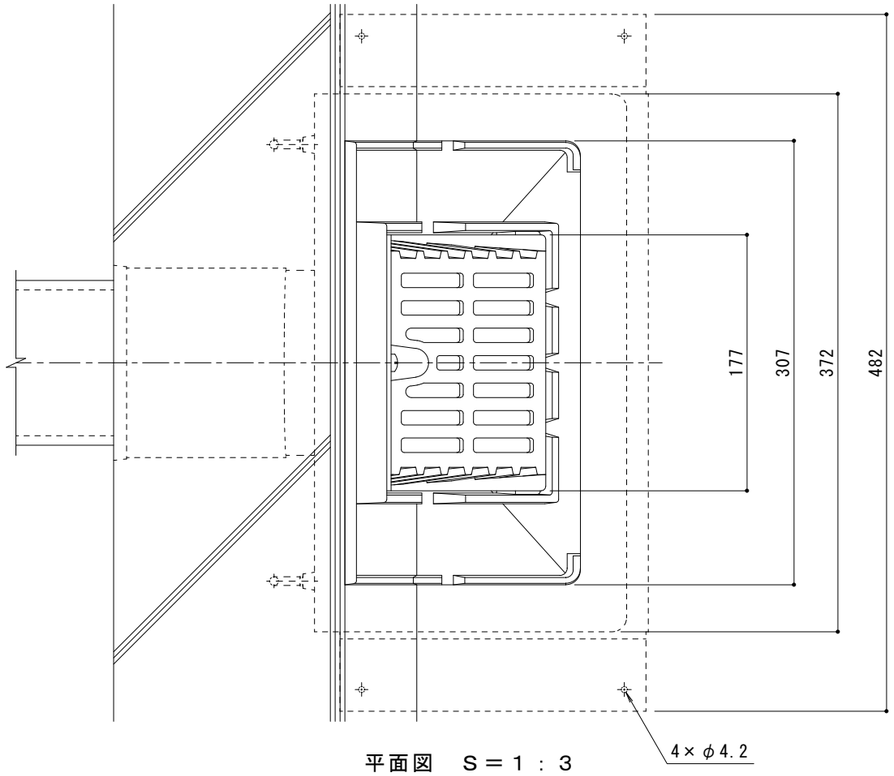

平面図　Ｓ＝１：３

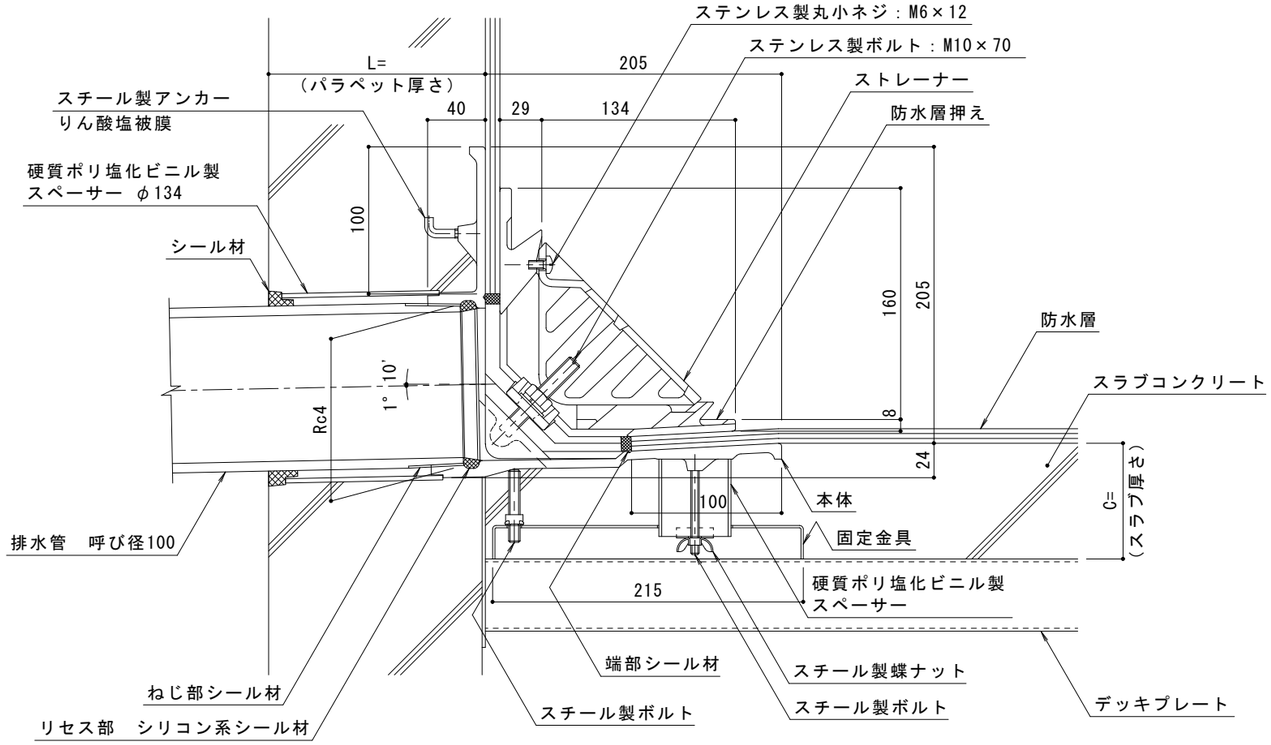

断面図（納まり）Ｓ＝１：３

名称		ルーフドレン　鋳鉄製　防水層張掛け幅100㎜ よこ引き用　デッキプレート打込型　屋上用
使用場所		屋上
施工方法		デッキプレート打込型（立ち上がり部打込型）
防水工法		アスファルト防水（キャント付入隅用）
防水層張掛け幅		100㎜
排水管接続方法		ねじ込み式　管用テーパめねじ　呼びRc4（JIS B 0203）
排水管サイズ		呼び径100（4インチ）
各種該当規格		
材質	ストレーナー	ねずみ鋳鉄品 FC150（JIS G 5501）樹脂系塗装
	防水層押え	
	本体	
	固定金具	溶融亜鉛めっき鋼板
品番		カネソウ　ルーフドレン　WHDUXA-100 C=　　L=

スラブ厚さに基づきＣ寸法（Ｃ＝６０以上）及び、
パラペット厚さに基づきＬ寸法（Ｌ＝８０以上）
を記入してお使いください。
本図はＣ＝８０、Ｌ＝１５０です。

訂正	年・月・日	内容	製図	検図	備考
	・　・				
	・　・				
	・　・				

工事名称

図面名称　ルーフドレン　鋳鉄製　防水層張掛け幅100㎜　よこ引き用　デッキプレート打込型（立ち上がり部打込型）
ねじ込み式　ＷＨＤＵＸＡ－１００　Ｃ＝　　Ｌ＝

製図：真鍋　検図：星野　作成年月日　縮尺：１：３

カネソウ株式会社

図番：２ＲＤ１９５３２