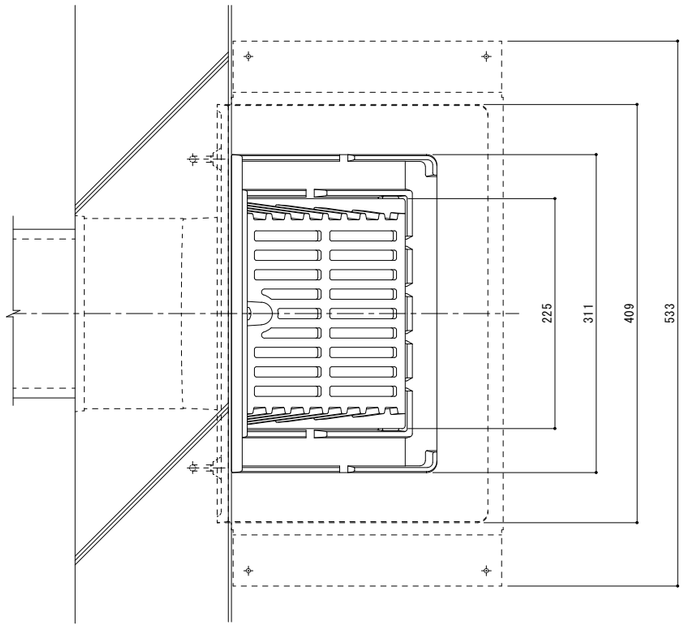

平面図　Ｓ＝１：３

名称		ルーフドレン　鋳鉄製　防水層張掛け幅100mm よこ引き用　デッキプレート打込型　屋上用
使用場所		屋上
施工方法		デッキプレート打込型（立ち上がり部打込型）
防水工法		改質アスファルトシート防水 合成高分子系ルーフィングシート防水
防水層張掛け幅		100mm
排水管接続方法		ねじ込み式　管用テーパめねじ　呼びRc6（JIS B 0203）
排水管サイズ		呼び径150（6インチ）
各種該当規格		
材質	ストレーナー	ねずみ鋳鉄品 FC150（JIS G 5501）樹脂系塗装
	防水層押え	
	本体	
	固定金具	溶融亜鉛めっき鋼板
品番		カネソウ　ルーフドレン　WHDUXS-150 C=

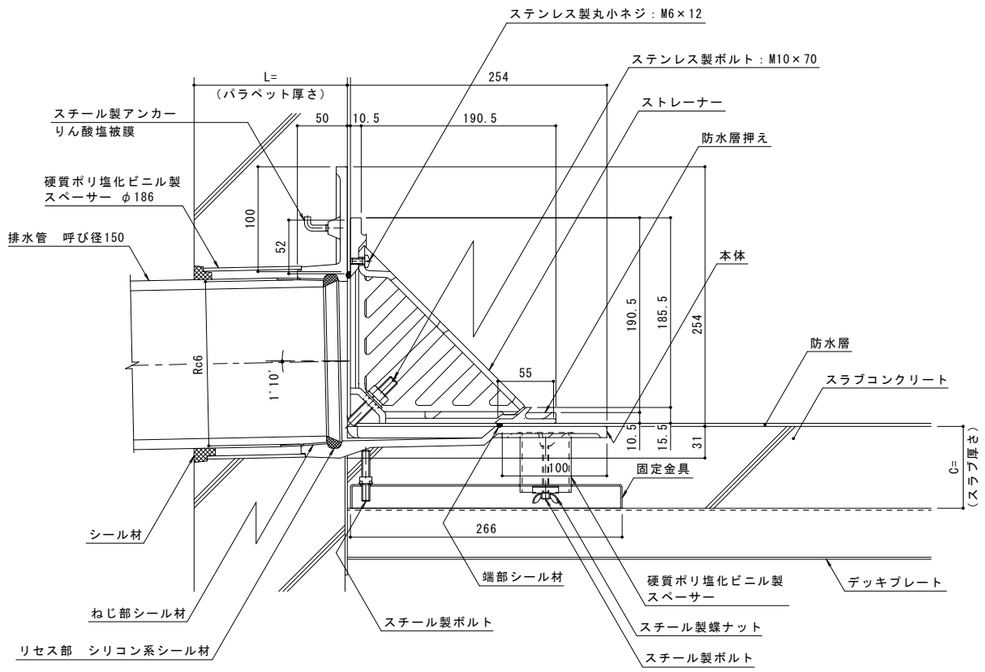

断面図（納まり）Ｓ＝１：３

スラブ厚さに基づきＣ寸法（Ｃ＝６０以上）及び、
パラペット厚さに基づきＬ寸法（Ｌ＝８０以上）
を記入してお使いください。
本図はＣ＝８０、Ｌ＝１５０です。

訂正	年・月・日	内容	製図	検図	年・月・日	内容	製図	検図	備考
	・・				・・				
	・・				・・				
	・・				・・				

工事名称	製図	検図	作成年月日	カネソウ株式会社
図面名称　ルーフドレン　鋳鉄製　防水層張掛け幅100mm　よこ引き用　デッキプレート打込型　立ち上がり部打込型 改質アスファルトシート・シート防水用　ねじ込み式　WHDUXS－150　C＝　　L＝	上田達也	石川文和	縮尺　１：３	図番　１ＲＤ１９７８９