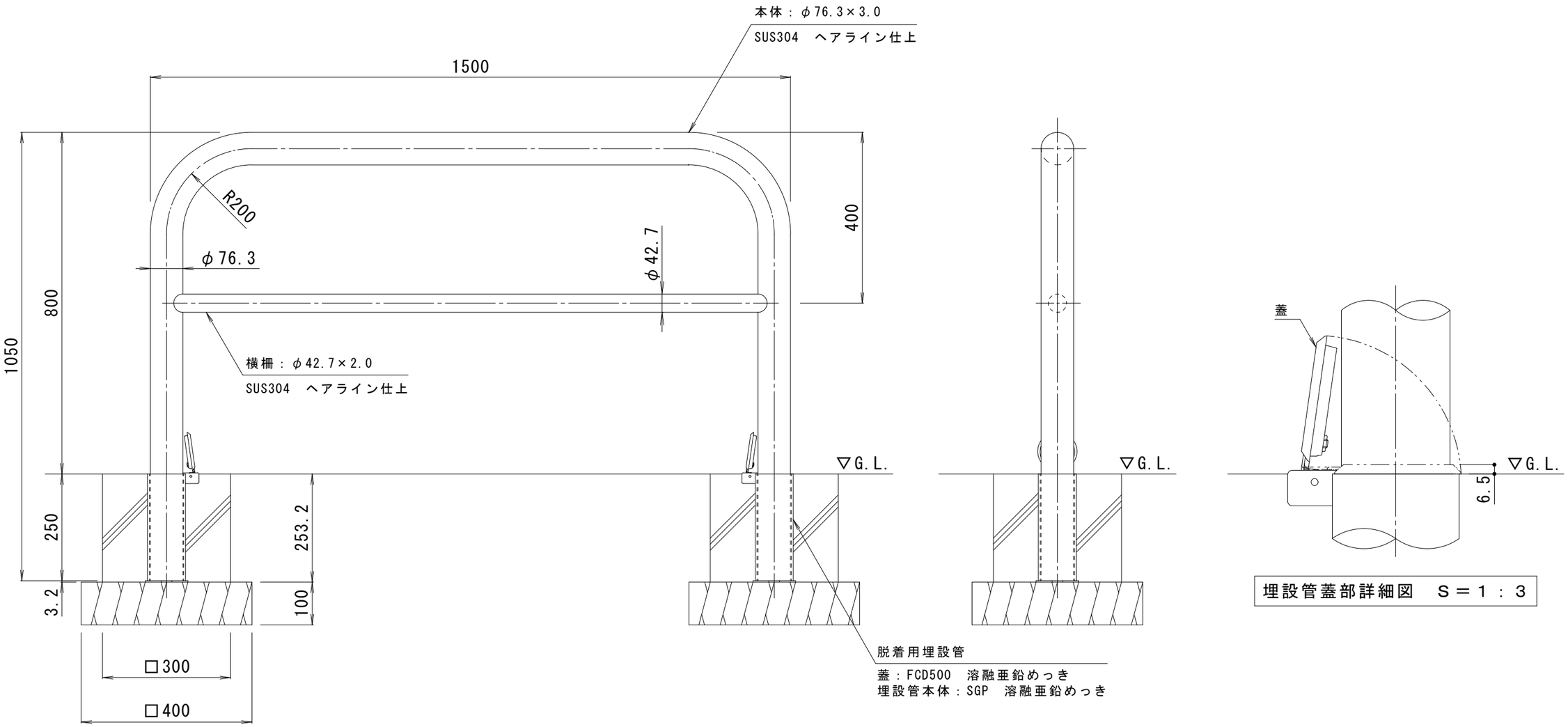

支柱質量：22.5kg／本

訂正	年・月・日	内容	製図	検図	工事名称	製図	検図	作成年月日	カネソウ株式会社
	・　・					中西絢音	石川文和		
	・　・				図面名称			縮尺 1：10	図番
	・　・				車止め　ステンレス製　アーチ型横バー付　脱着式　鋳鉄製蓋　ＹＡＷ７Ｈ１５－ＨＤ				３ＲＵ４３５７