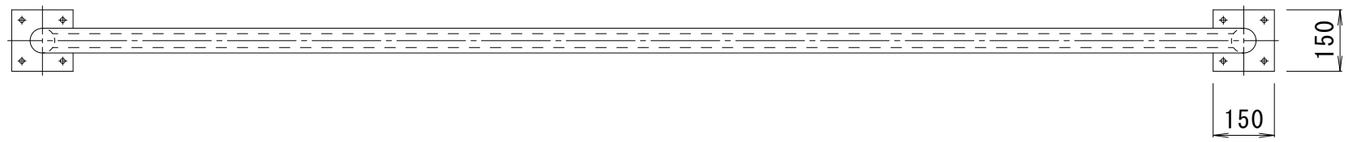

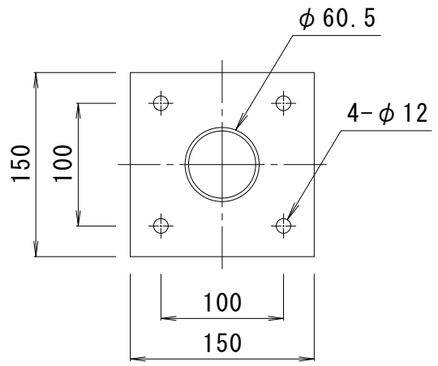

ベースプレート詳細図　S＝1：5

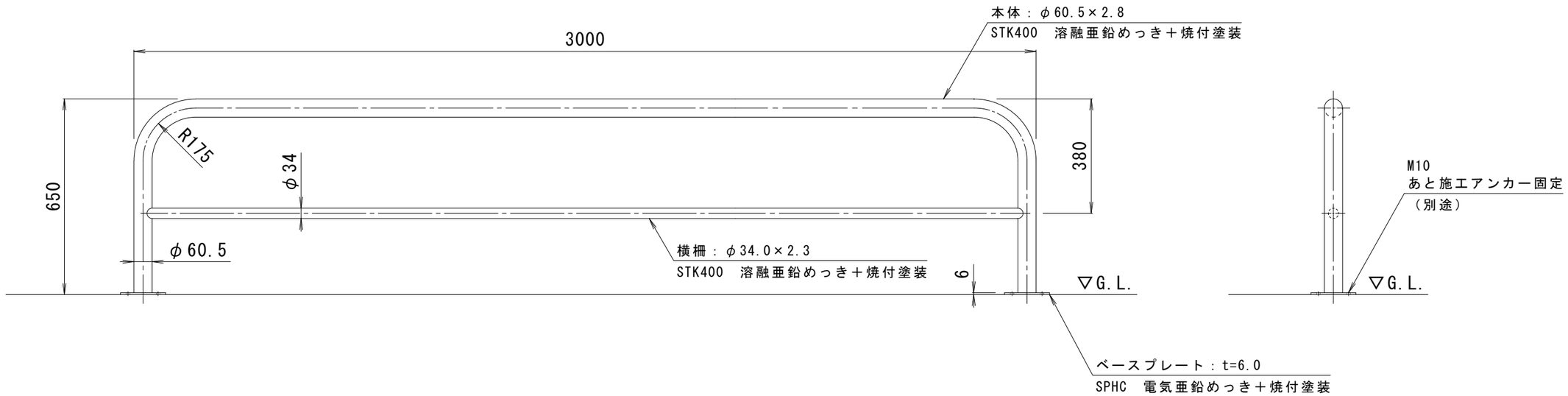

支柱質量：23kg／本
本体色は、黄または白です。
ご注文の際にご指示ください。

訂正	年・月・日	内容	製図	検図	工事名称	製図	検図	作成年月日	カネソウ株式会社
	・　・					中西絢音	石川文和		
	・　・				図面名称 車止め　スチール製　アーチ型横バー付　固定式　後付タイプ　ＹＢＷ６Ｌ３０－Ａ			縮尺 1：15	図番 ３ＲＵ４２２８
	・　・								