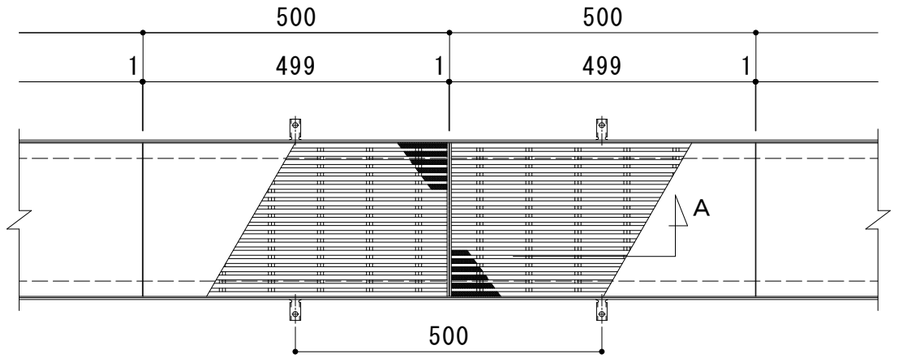

平面詳細図　Ｓ＝１：１０

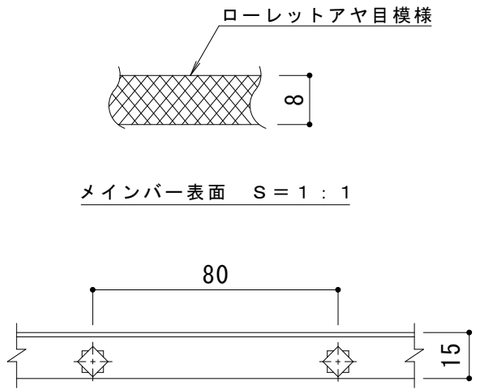

Ａ断面図　Ｓ＝１：２

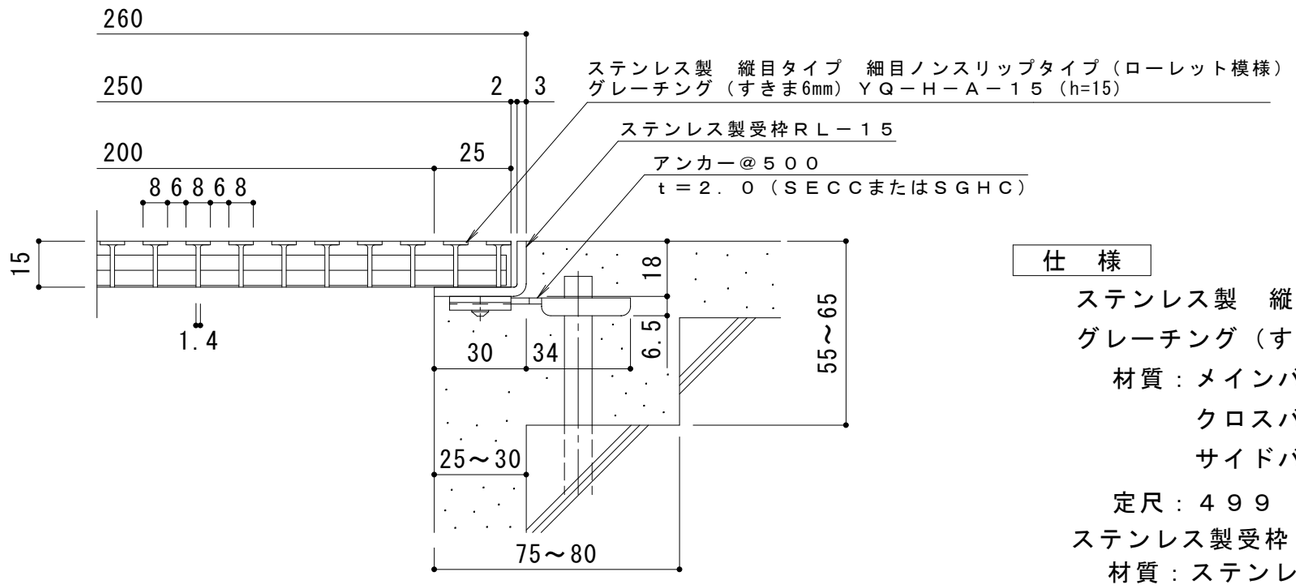

断面詳細図　Ｓ＝１：２

仕　様

ステンレス製　縦目タイプ　細目ノンスリップタイプ（ローレット模様）
グレーチング（すきま６mm）ＹＱ－Ｈ－Ａ－１５　２５０×５００×１５
材質：メインバー　ＳＵＳ３０４　@１４
クロスバー　ＳＵＳ３０４　@８０
サイドバー　ＳＵＳ３０４
定尺：４９９
ステンレス製受枠　ＲＬ－１５
材質：ステンレス鋼板ｔ＝３．０（ＳＵＳ３０４）
定尺：２０００
施工場所の状況に合わせて、アンカーをプライヤー等で折り曲げてご使用ください。

訂正	年・月・日	内容	製図	検図	工事名称	製図	検図	作成年月日	カネソウ株式会社
	・　・					村井真優	松崎裕一		
	・　・				図面名称　ステンレス製　縦目タイプ　細目ノンスリップタイプ（ローレット模様） グレーチング（すきま6mm）ＹＱ－Ｈ－Ａ－１５　２５０×５００×１５＋ＲＬ－１５			縮尺　１：10,１：２	図番　３ＲＰ１４３４０９
	・　・								