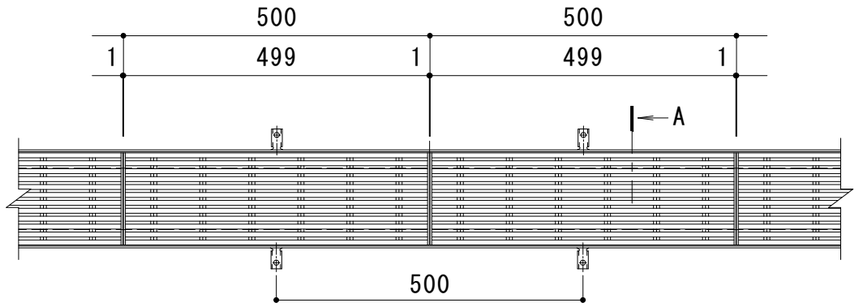

平面詳細図　Ｓ＝１：１０

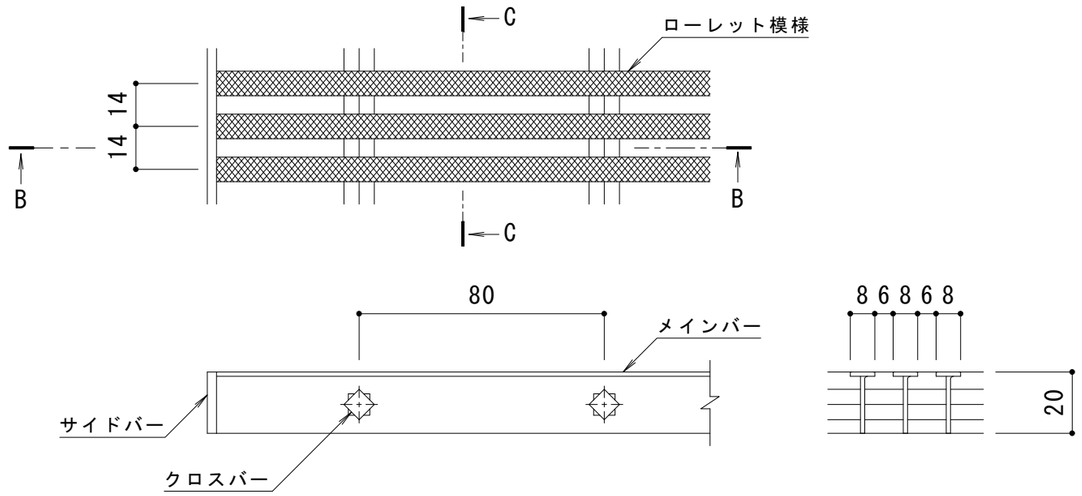

B-B断面図　　C-C断面図

メインバー詳細図　Ｓ＝１：２

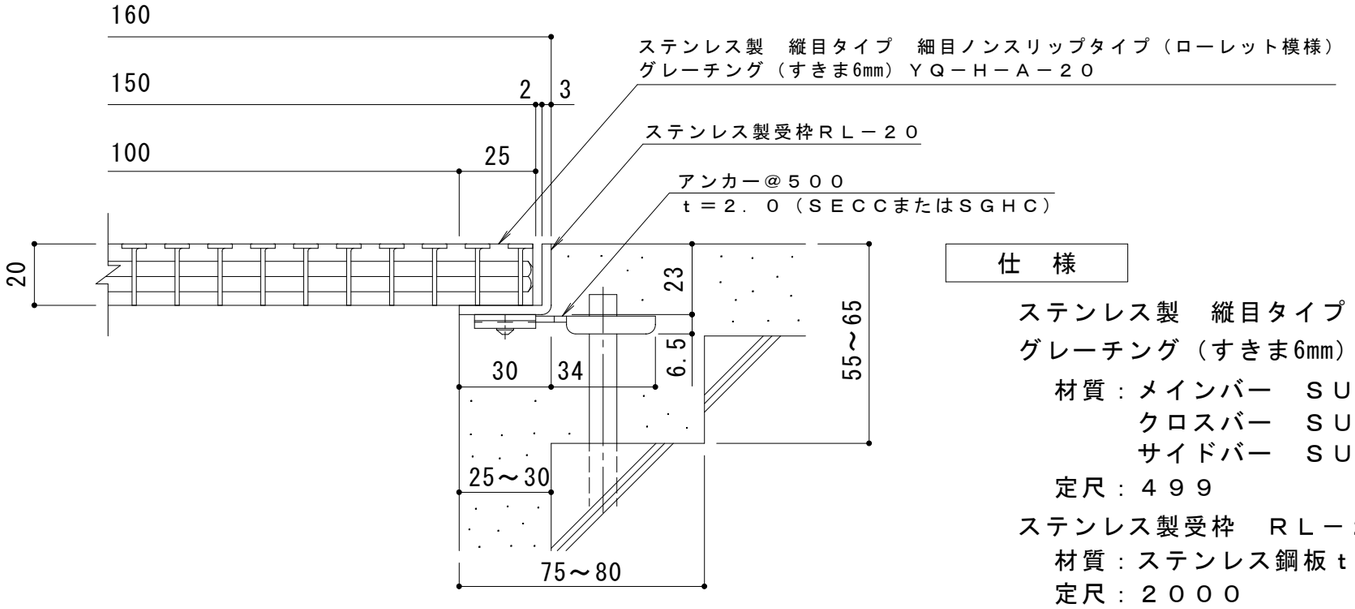

A断面詳細図　Ｓ＝１：２

仕　様

ステンレス製　縦目タイプ　細目ノンスリップタイプ（ローレット模様）
グレーチング（すきま6mm）　ＹＱ－Ｈ－Ａ－２０　１５０×５００×２０

材質：メインバー　ＳＵＳ３０４　@１４
　　クロスバー　ＳＵＳ３０４　@８０
　　サイドバー　ＳＵＳ３０４
定尺：４９９

ステンレス製受枠　ＲＬ－２０
材質：ステンレス鋼板ｔ＝３．０（ＳＵＳ３０４）
定尺：２０００
施工場所の状況に合わせて、アンカーをプライヤー等で折り曲げてご使用ください。

訂正	年・月・日	内容	製図	検図	工事名称	製図	検図	作成年月日	カネソウ株式会社
	・　・					酒井ひと美	松崎裕一		
	・　・				図面名称　ステンレス製　縦目タイプ　細目ノンスリップタイプ（ローレット模様） グレーチング（すきま6mm）　ＹＱ－Ｈ－Ａ－２０　１５０×５００×２０＋ＲＬ－２０			縮尺　1:10, 1:2	図番　３ＲＰ１４３６３７
	・　・								