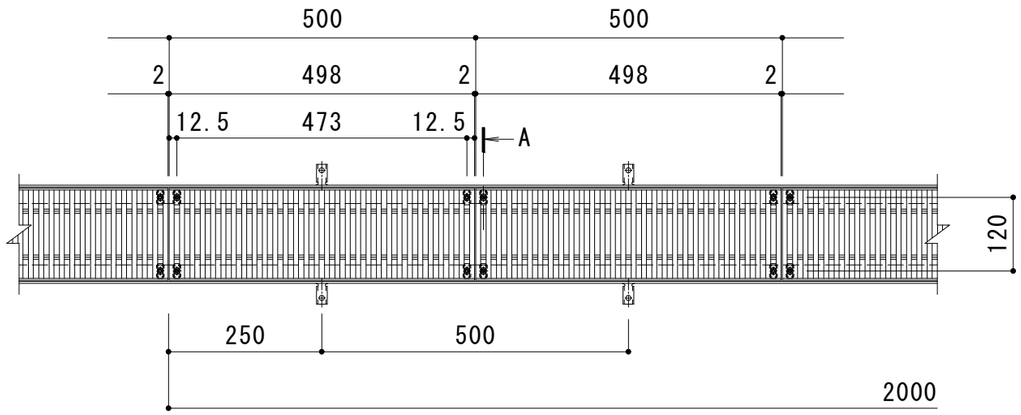

平面詳細図　Ｓ＝１：１０

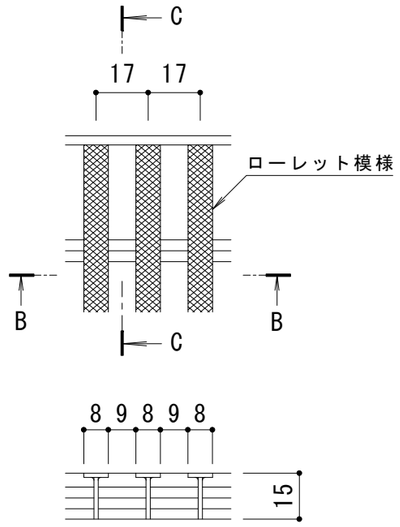

B-B断面図

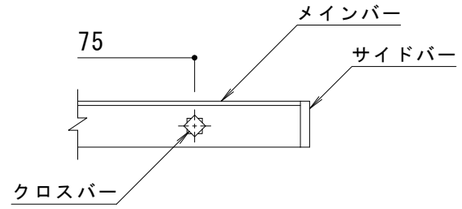

C-C断面図

メインバー詳細図　Ｓ＝１：２

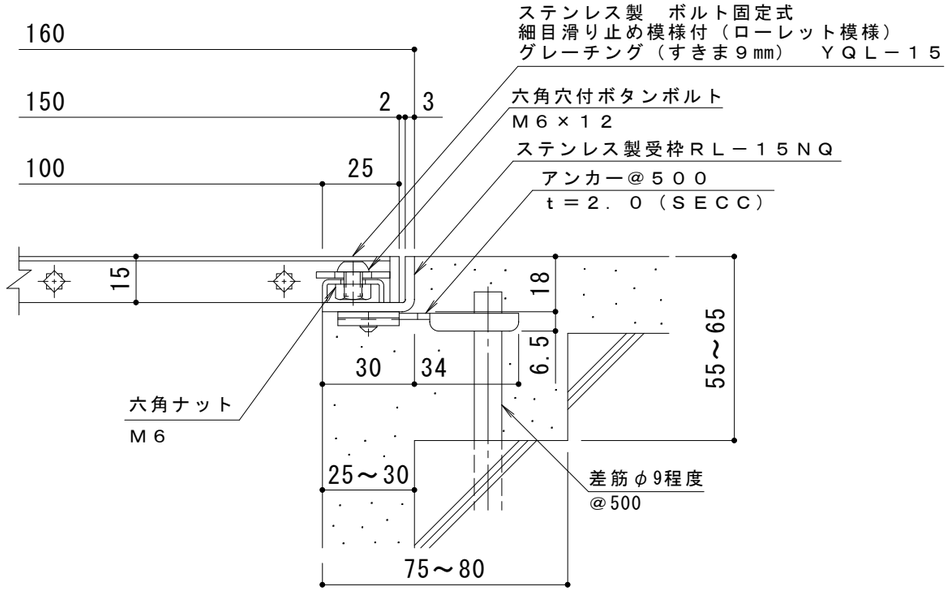

A断面詳細図　Ｓ＝１：２

※ボルトの締め付けは、六角棒スパナ（呼び４・別売）をご使用ください。

仕　様

ステンレス製　ボルト固定式　細目滑り止め模様付（ローレット模様）
グレーチング（すきま９㎜）　ＹＱＬ－１５　１５０×５００×１５
材質：メインバー　ＳＵＳ３０４　@１７
クロスバー　ＳＵＳ３０４　@７５
サイドバー　ＳＵＳ３０４
定尺：４９８

ステンレス製受枠　ＲＬ－１５ＮＱ
材質：ステンレス鋼板ｔ＝３．０（ＳＵＳ３０４）
定尺：２０００
施工場所の状況に合わせて、アンカーをプライヤー等で折り曲げてご使用ください。

訂正	年・月・日	内容	製図	検図	工事名称	製図	検図	作成年月日	カネソウ株式会社
	・　・					石川莉帆	松﨑裕一		
	・　・				図面名称 ステンレス製　ボルト固定式　細目滑り止め模様付（ローレット模様） グレーチング（すきま9㎜）ＹＱＬ－１５　１５０×５００×１５　ステンレス製受枠ＲＬ－１５ＮＱ			縮尺 1:10, 1:2	図番 ３ＲＰ１４３４７６
	・　・								