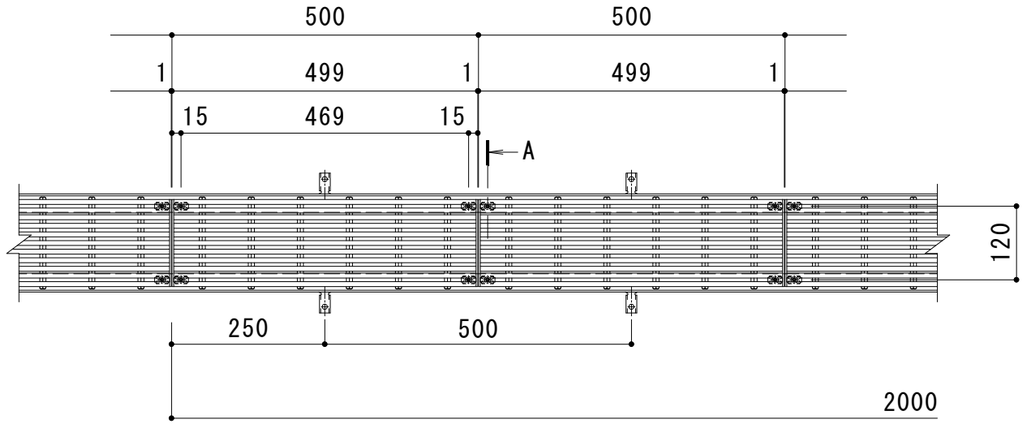

平面詳細図　Ｓ＝１：１０

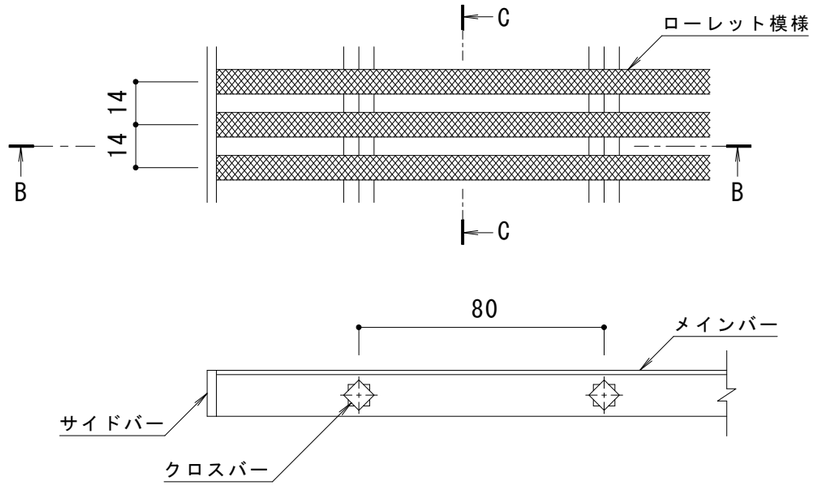

B-B断面図

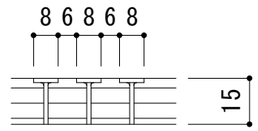

C-C断面図

メインバー詳細図　Ｓ＝１：２

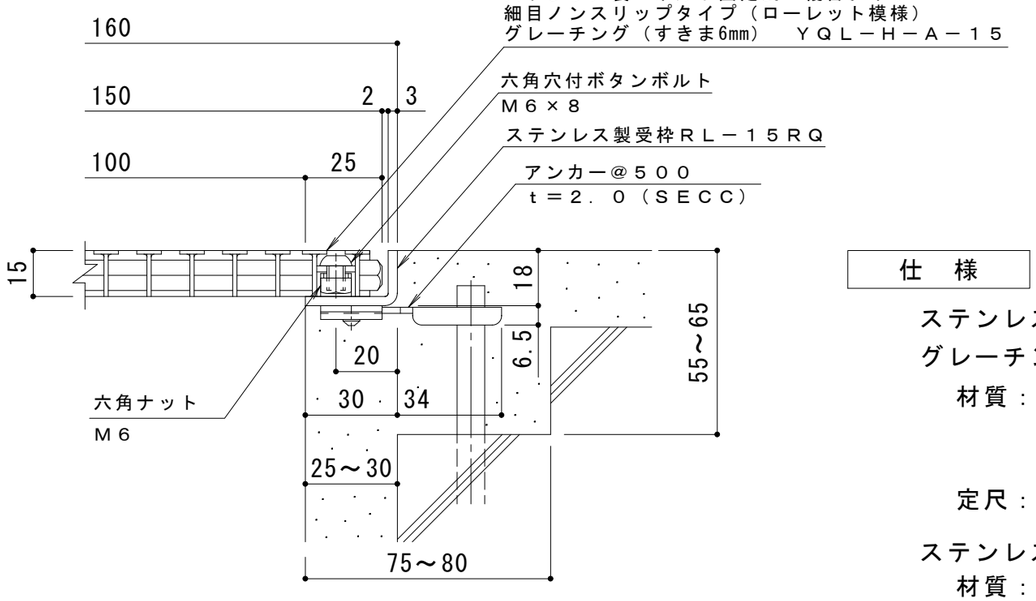

Ａ断面詳細図　Ｓ＝１：２

※ボルトの締め付けは、
六角棒スパナ（呼び４・別売）をご使用ください。

仕　様

ステンレス製　ボルト固定式　縦目タイプ　細目ノンスリップタイプ（ローレット模様）
グレーチング（すきま6mm）　ＹＱＬ－Ｈ－Ａ－１５　１５０×５００×１５

材質：メインバー　ＳＵＳ３０４　@１４
　　クロスバー　ＳＵＳ３０４　@８０
　　サイドバー　ＳＵＳ３０４

定尺：４９９

ステンレス製受枠　ＲＬ－１５ＲＱ
材質：ステンレス鋼板ｔ＝３．０（ＳＵＳ３０４）
定尺：２０００
施工場所の状況に合わせて、アンカーをプライヤー等で折り曲げてご使用ください。

訂正	年・月・日	内容	製図	検図	工事名称	製図	検図	作成年月日	カネソウ株式会社
	・　・					石川莉帆	松﨑裕一		
	・　・				図面名称　ステンレス製　ボルト固定式　縦目タイプ　細目ノンスリップタイプ（ローレット模様） グレーチング（すきま6mm）ＹＱＬ－Ｈ－Ａ－１５　１５０×５００×１５　ステンレス製受枠ＲＬ－１５ＲＱ			縮尺 1:10, 1:2	図番 ３ＲＰ１４３５０６
	・　・								