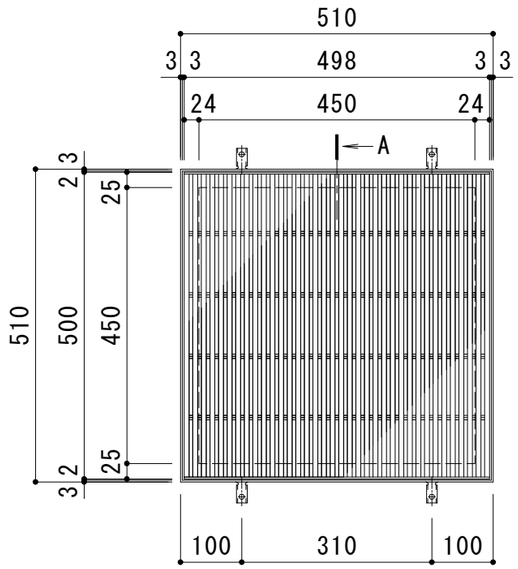

平面詳細図　Ｓ＝１：１０

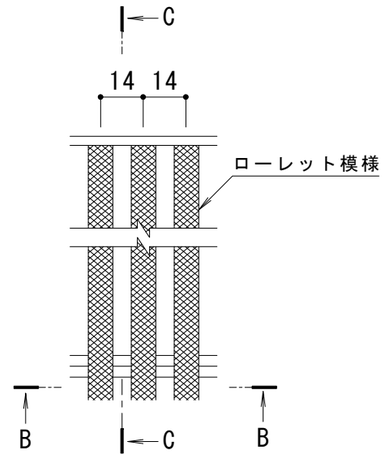

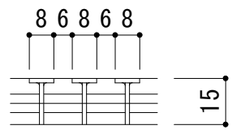

B-B断面図

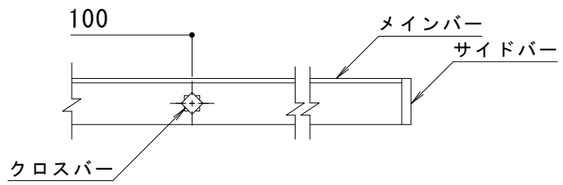

C-C断面図

メインバー詳細図　Ｓ＝１：２

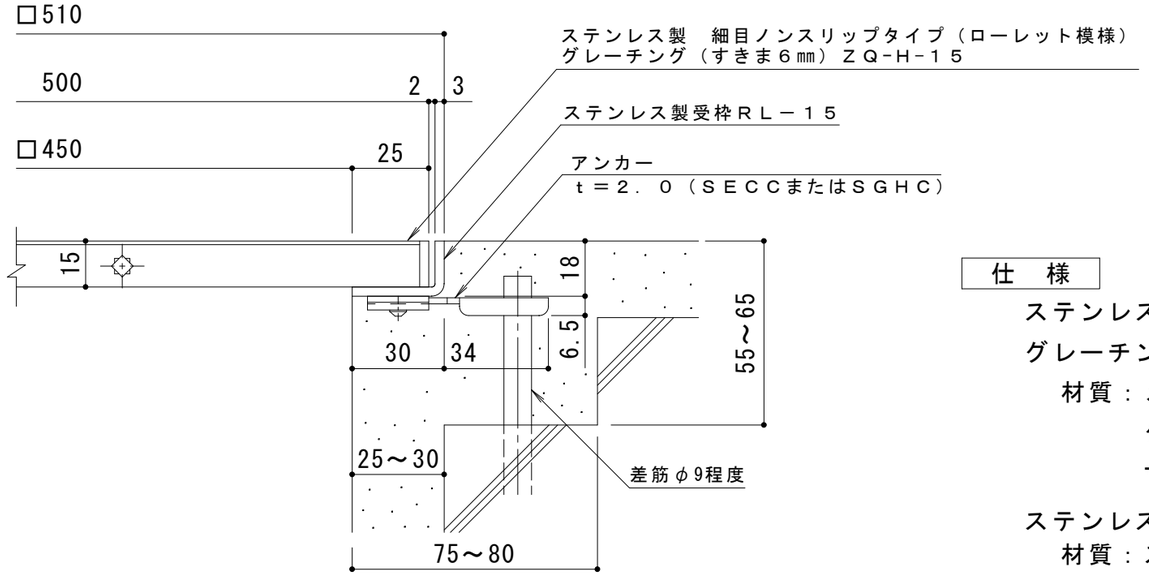

A断面詳細図　Ｓ＝１：２

仕　様

ステンレス製　細目ノンスリップタイプ（ローレット模様）
グレーチング（すきま６㎜）　ＺＱ－Ｈ－１５　５００×５００×１５
　材質：メインバー　ＳＵＳ３０４　@１４
　　クロスバー　ＳＵＳ３０４　@１００
　　サイドバー　ＳＵＳ３０４

ステンレス製受枠　ＲＬ－１５（四方枠）
　材質：ステンレス鋼板ｔ＝３．０（ＳＵＳ３０４）

施工場所の状況に合わせて、アンカーをプライヤー等で折り曲げてご使用ください。

訂正	年・月・日	内容	製図	検図	工事名称	製図	検図	作成年月日	カネソウ株式会社
	・　・					中西絢音	松崎裕一		
	・　・				図面名称 ステンレス製　細目ノンスリップタイプ（ローレット模様）グレーチング（すきま6㎜）ＺＱ－Ｈ－１５　５００×５００×１５　ステンレス製受枠ＲＬ－１５（四方枠）			縮尺 1:10, 1:2	図番 ３ＲＰ１４６４４８
	・　・								