名称	U字溝用スリットみぞ蓋　集水桝蓋　敷地内用
適用桝	桝内径　500mm
スリット蓋	ダクタイル鋳鉄製 FCD500 樹脂系塗装
	すきま 5mm
	寸法 幅55×長さ574×高さ25
蓋本体	スチール製 溶融亜鉛めっき
	充填深さ　60mm
	スリット幅　60mm
	寸法 幅587×長さ587×高さ121
受枠	スチール製 溶融亜鉛めっき
	寸法 幅600×長さ600×高さ125
品番	カネソウ　センタースリット 集水桝蓋：BCITFW-14E-500

強度性能	
強度	T-14：後輪1輪荷重54.9kN(5600kgf) 総重量14トンまでの車両の乗り入れが可能
主な使用場所	建物内、建物敷地内、公園敷地内、 車道以外で車両の乗り入れる可能性のある場所
車両進行方向	横断方向、縦断方向
衝撃係数	0
荷重	54.9kN
後輪接地面積	200×500 mm

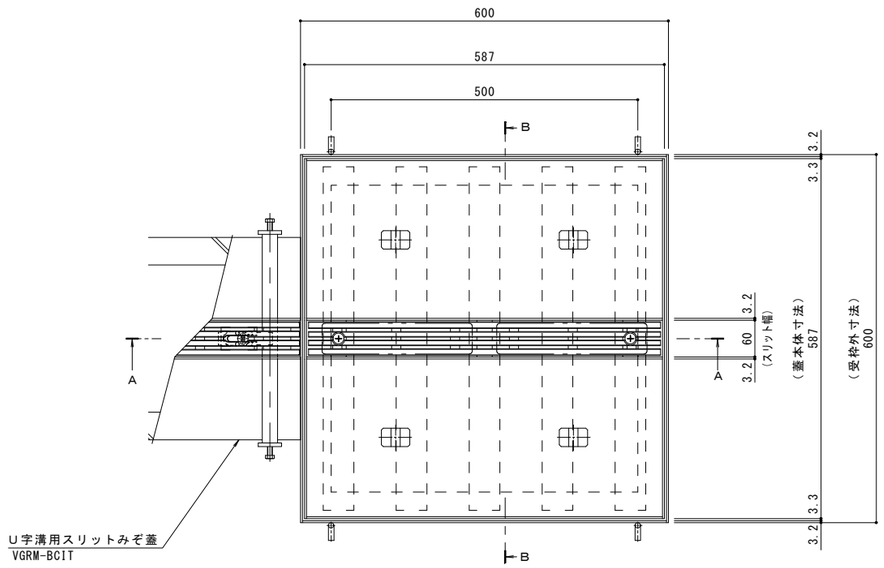

平面図　S＝1：5

※平面図は舗装材を省略。

縦断方向

横断方向

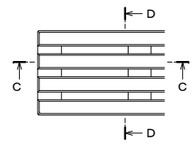

C－C断面図　　D－D断面図

スリット蓋　詳細図　S＝1：2

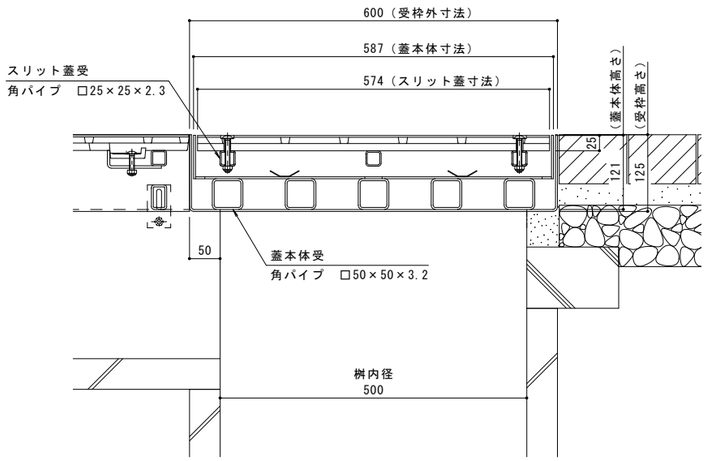

A－A断面図　S＝1：5

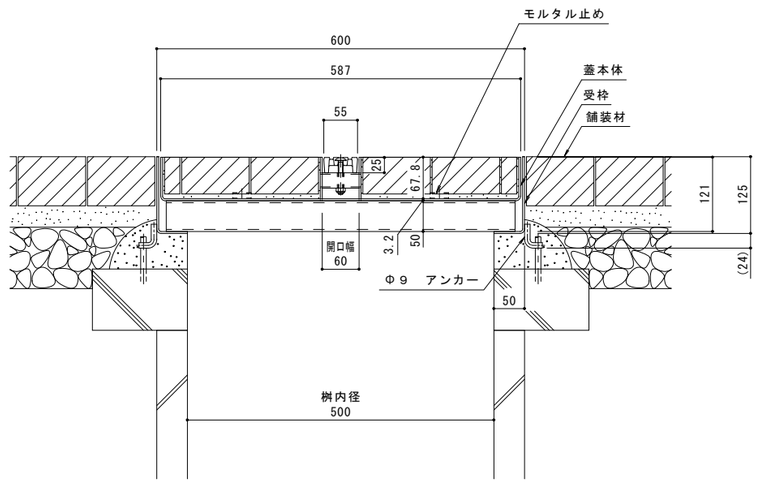

B－B断面図　S＝1：5

訂正	年・月・日	内容	製図	検図	年・月・日	内容	製図	検図
	・・				・・			
	・・				・・			
	・・				・・			

備考
本図面記載の縮尺は,A1用紙へ出力した場合の縮尺です。

工事名称		製図	検図	作成年月日	カネソウ株式会社
図面名称	U字溝用スリットみぞ蓋　集水桝蓋　敷地内用　ダクタイル鋳鉄製スリット　スチール製枠 センタースリット　納まり図　BCITFW－14E－500	上田達也	石川文和	2016.06.20 縮尺 1:5,1:2	図番 1RS16294

K03－事務－328（1）