名称	Ｕ字溝用スリットみぞ蓋　掃除口　敷地境界用
適用側溝	JIS A 5372　Ｕ形側溝・上ぶた式Ｕ形側溝 呼び 240（みぞ幅240mm）
スリット蓋	ダクタイル鋳鉄製 FCD500 樹脂系塗装
	すきま 7mm
	跳ね上がり・騒音防止用ロック金具付
	寸法 幅95×長さ595×高さ25
蓋本体	スチール製 溶融亜鉛めっき
	引き上げ部材付
	スリット幅　100mm
	充填深さ70mm
	寸法 幅320×長さ585×高さ121
受枠	スチール製 溶融亜鉛めっき
	寸法 幅331×長さ598×高さ125
品番	カネソウ　ボーダースリット 掃除口：BKITFC-14E-2460 S=100

強度性能	
強度	T-14：後輪1輪荷重54.9kN(5600kgf) 総重量14トンまでの車両の乗り入れが可能
主な使用場所	建物内、建物敷地内、公園敷地内、 車道以外で車両の乗り入れる可能性のある場所
車両進行方向	横断方向、縦断方向
衝撃係数	0
荷重	54.9kN
後輪接地面積	200×500 mm

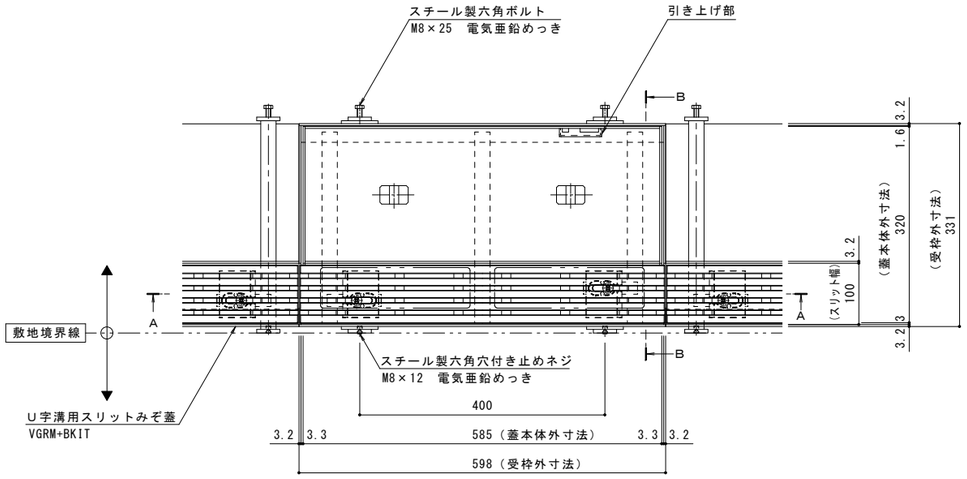

平面図　Ｓ＝１：５
※平面図は舗装材、境界ブロックを省略

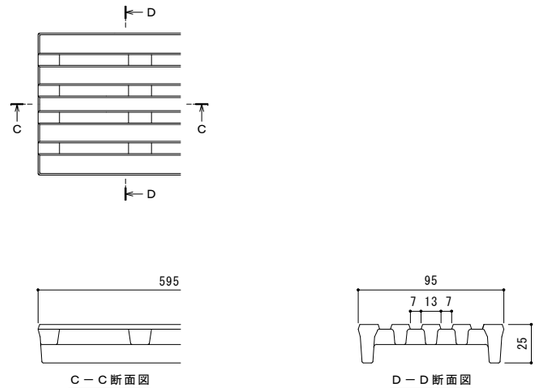

Ｃ－Ｃ断面図　　Ｄ－Ｄ断面図

スリット蓋　詳細図　Ｓ＝１：２

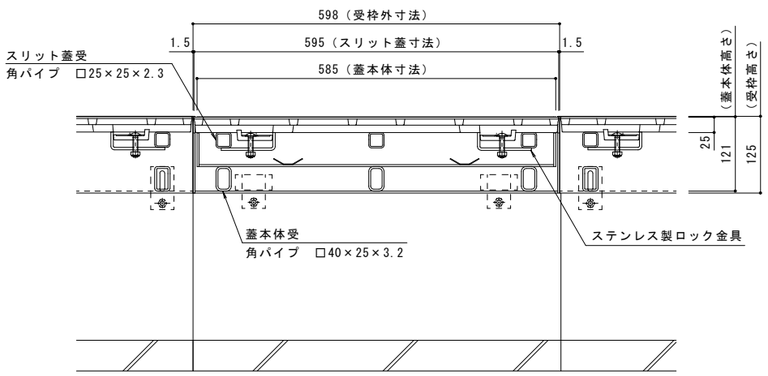

Ａ－Ａ断面図　Ｓ＝１：５

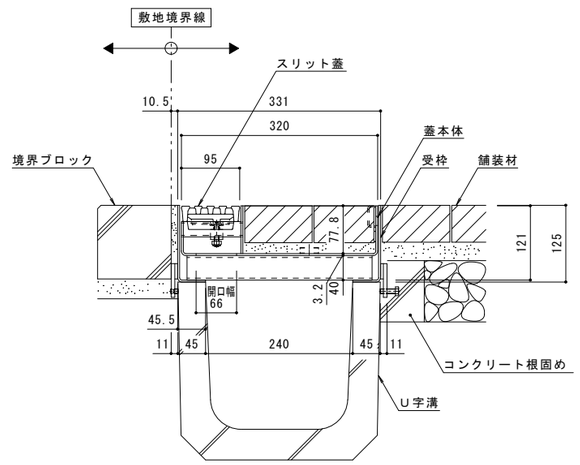

Ｂ－Ｂ断面図　Ｓ＝１：５

訂正	年・月・日	内容	製図	検図	年・月・日	内容	製図	検図
	・　・				・　・			
	・　・				・　・			
	・　・				・　・			

備考
本図面記載の縮尺は,A1用紙へ出力した場合の縮尺です。

工事名称			製図	検図	作成年月日	カネソウ株式会社
図面名称	Ｕ字溝用スリットみぞ蓋　掃除口　敷地境界用 ボーダースリット　納まり図	ダクタイル鋳鉄製スリット／スチール製枠 ＢＫＩＴＦＣ－１４Ｅ－２４６０　Ｓ＝１００	上田達也	石川文和	縮尺 1:5,1:2	図番 １ＲＳ１６３６５