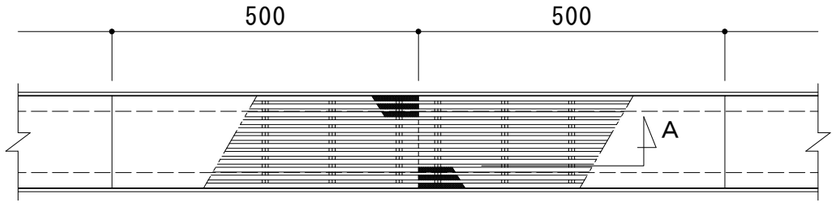

平面詳細図　Ｓ＝１：１０

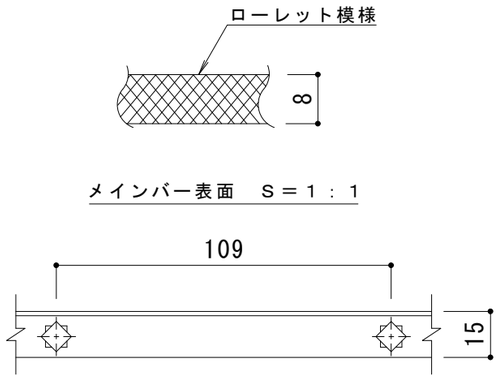

Ａ断面図　Ｓ＝１：２

注意

本製品は、頻繁に人が通行する場所、台車等が通行する場所、厨房などでグレーチングの上で常時作業を行うような場所、衝撃が加わる場所には使用しないでください。
また、プールや温泉、噴水周りなど、素手で触れたり、素足で乗るような場所でも使用しないでください。

受枠施工上の注意

Ｔ字コーナー部やＬ字コーナー部では、受枠を突き当てにするなどして施工してください。

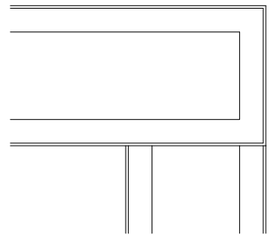

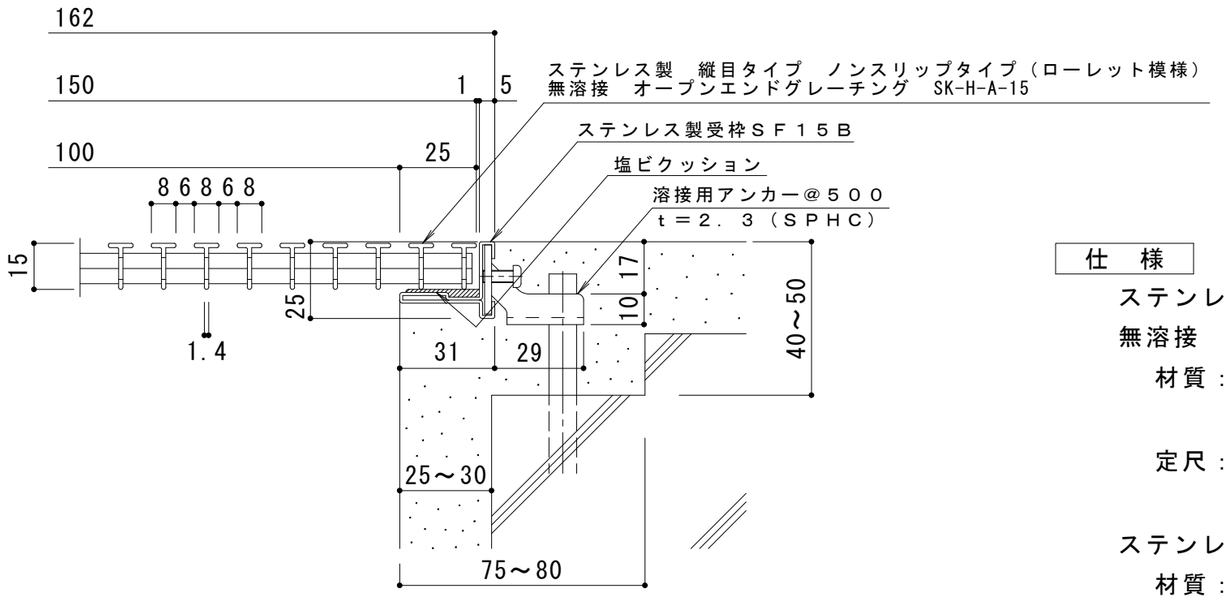

断面詳細図　Ｓ＝１：２

仕　様

ステンレス製　縦目タイプ　ノンスリップタイプ（ローレット模様）
無溶接　オープンエンドグレーチング　ＳＫ－Ｈ－Ａ－１５　１５０×５００×１５
　材質：メインバー　ＳＵＳ３０４　＠１４
　　クロスバー　ＳＵＳ３０４　＠１０９
　定尺：５００

ステンレス製受枠　ＳＦ１５Ｂ
　材質：冷間圧延ステンレス鋼板（ＳＵＳ３０４－２Ｂ）
　定尺：３０００

訂正	年・月・日	内容	製図	検図	工事名称	製図	検図	作成年月日	カネソウ株式会社
	・　・					服部	星野		
	・　・				図面名称 ステンレス製　縦目タイプ　ノンスリップタイプ（ローレット模様）　無溶接			縮尺 1:10, 1:2	図番
	・　・				オープンエンドグレーチング（すきま6mm）　ＳＫ－Ｈ－Ａ－１５　１５０×５００×１５＋ＳＦ１５Ｂ				３ＲＰ１１８８４７